PROLETARIUSZE WSZYSTKICH KRAJÓW ŁĄCZCIE SIĘ!

DZIŚ 6 STRON | Wyd. A | Cena 20 gr

Organ KW Polskiej Zjednoczonej Partii Robotniczej

NOWINY RZESZOWSKIE

Nr 253 (1862) — Rzeszów, piątek 23 października 1953 r.

Sesja Światowej Rady Pokoju odbędzie się w Wiedniu w dniach 23-28 listopada

PRAGA (PAP). Sekretariat Światowej Rady Pokoju opublikował następujące oświadczenie przewodniczącego Światowej Rady Pokoju Fryderyka Jollot-Curie:

W dniach 23—28 listopada odbędzie się w Wiedniu sesja Światowej Rady Pokoju.

W ramach prowadzonej kampanii omówi ona sprawę działalności wszystkich miłujących pokój ludzi bez względu na różnicę zdań, jakie dzieliły ich dawniej lub dzielą obecnie — w celu doprowadzenia do tego aby rządy uregulowały w duchu poszanowania niezawisłości i bezpieczeństwa narodów kwestie sporne i konflikty między narodami, na zasadzie porozumień, które mogłyby być przyjęte przez wszystkich. Sesja omówi w szczególności sprawę kontrolowanego zakazu bomby wodorowej i wszystkich rodzajów broni masowej zagłady oraz redukcji zbrojeń, sprawę uregulowania kwestii koreańskiej i kwestii niemieckiej, które stanowią obecnie główne niebezpieczeństwo zagrażające pokojowi na całym świecie.

Powiaty Przeworsk i Łańcut zwolnione od miarek i odsypów

Do powiatów w naszym województwie, które wykonały roczny plan obowiązkowych dostaw zboża w 90 proc. i zwolnione zostały od miarek i odsypów, doszły dwa dalsze — przeworski i łańcucki.

W sumie już siedem powiatów wykonało 90 proc. rocznego planu skupu zboża. Ich różnorodne warunki glebowe, klimatyczne itd., większa towarowość jednych, podgórski teren drugich, świadczą o tym, że wszystkie gospodarstwa — gminy i powiaty mają pełne możliwości wykonania planu dostaw zboża.

Niewzruszona jedność ludzi pracy całego świata utrwali pokój

Manifest III Światowego Kongresu Związków Zawodowych

WIEDEŃ (PAP). III Światowy Kongres Związków Zawodowych uchwalił manifest, w którym czytamy:

Robotnicy i robotnice, pracownicy fizyczni i umysłowi wszystkich krajów, drodzy towarzysze i przyjaciele!

Przybyliśmy tu z 79 krajów na III Światowy Kongres Związków Zawodowych. Reprezentujemy 88.600 tys. zorganizowanych robotników i pracowników umysłowych wszystkich przekonań politycznych, wszystkich ras, narodowości i religii. Na tym największym w historii ruchu robotniczego międzynarodowym zjeździe związków zawodowych omówiliśmy nasze postulaty naszą walkę, nasze plany i nadzieje.

Opracowaliśmy wspólnie, w sposób demokratyczny, i uchwaliliśmy program walki, stanowiący wyraz dążeń wszystkich ludzi pracy do dobrobytu i pokoju.

W krajach pozostających pod jarzmem wielkiego kapitału masy pracujące nie chcą już dłużej żyć w nędzy, w niepewności i głodzie, nie chcą bezrobocia, ucisku i lęku przed wojną. Masy pracujące jednoczą się i walczą o lepsze warunki bytu, walczą w obronie swych praw, o utrwalenie pokoju.

Jednocześnie na całym kontynencie afrykańskim rozwija się walka przeciwko dyskryminacji rasowej.

We wszystkich krajach świata kapitalistycznego, we wszystkich krajach kolonialnych, w Stanach Zjednoczonych, w Japonii, w Grecji, w Hiszpanii w Indonezji, w Maroku oraz w wszystkich krajach Środkowego Wschodu i Ameryki Łacińskiej wzrasta olbrzymia fala walki robotników o swe prawa.

Ruch narodowo - wyzwoleńczy wzmaga się w krajach kolonialnych i zależnych. Wyzwala się stopniowo Azja, która od wielu wieków znajdowała się pod jarzmem obcych sił. Powstało nowe wielkie mocarstwo — Chińska Republika Ludowa, która wraz ze wszystkimi miłującymi pokój siłami świata broni wielkiej sprawy pokoju, bezpieczeństwa międzynarodowego i niezawisłości narodowej.

Narody Wietnamu i Japonii, Malajów i Indonezji, Bliskiego Wschodu, Afryki i Ameryki Łacińskiej — walczą odważnie o swą wolność i niezależność.

Ludzie pracy wszystkich krajów! Mężczyźni i kobiety! Od was, od waszej jedności, od waszej walki zależy poprawa

(Dokończenie na str. 2)

Zakończenie obrad III Światowego Kongresu Związków Zawodowych

WIEDEŃ (PAP). Późną nocą 21 października III Światowy Kongres Związków Zawodowych zakończył swe prace.

Obrady środowe rozpoczęły się o godzinie 17 przyjęciem przez Kongres rezolucji solidaryzującej się z walką ludu irańskiego o demokrację, niezawisłość i pokój. Uchwalono również rezolucję potępiającą układ wojskowy między USA a Hiszpanią frankistowską oraz tekst pisma do wszystkich działaczy robotniczych, cierpiących w więzieniach kapitalistycznych za swą walkę o sprawy klasy robotniczej, o niepodległość swych narodów.

Wśród olbrzymiego entuzjazmu delegatów Kongres przyjął sprawozdanie komisji matki, przedstawiające skład władz naczelnych ŚFZZ — Biura Wykonawczego i Sekretariatu.

Przewodniczącym ŚFZZ wybrany został wybitny działacz ruchu związkowego, sekretarz generalny Włoskiej Powszechnej Konfederacji Pracy — Giuseppe di Vittorio, a sekretarzem generalnym — Louis Saillant.

Potężną owację wywołał wybór przedstawiciela wielkiego Kraju Rad Mikołaja Szwernika wiceprzewodniczącym ŚFZZ.

Wiceprzewodniczącymi ŚFZZ zostali ponadto wybrani Alain le Leap (Francja), Liu Ning-ji (Chiny), Lombardo Toledano (Ameryka Łacińska), Herbert Warnke (Niemcy), S. A. Dange (Indie), A. Diallo (Afryka), Józef Tesla (Czechosłowacja), Lazaro Pena (Kuba), Sobsi-Niono (Indonezja), R. Luchesi (Brazylia) i Berthus Bradsen (Holandia).

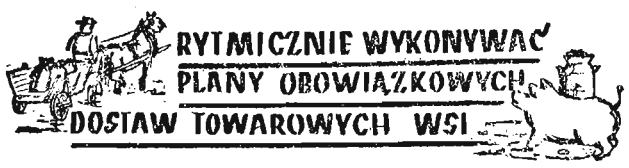

Bogacz zawsze kręci, gdy dać nie ma chęci

Ciekawą rzeczą byłoby dowiedzieć się, dlaczego ob. Bochenek Aniela z Tuszymy gm. Przecław tak dużo i tak długo zalega z obowiązkowymi dostawami. Gdzieś w przepaścistych jak zwykle u bogacza komorach i piwnicach zniknęło — 3.212 kg zboża i 1 016 kg ziemniaków, które ob. Bochenek zobowiązana była dostarczyć państwu. A właścicielka tych komór, piwnic, zboża i ziemniaków biadoli, że nie ma, że się nie urodziło, że za dużo jej wyznaczono, że to, że owo, że tamto.

Ale obywatelko Bochenek zakarbujcie sobie w pamięci, że „wiedzą sąsiedzi jak kto siedzi", a zatem wiedzą, że wy nie macie gorszej ziemi niż inni, że nie mieliście gorszych urodzajów niż inni, którzy już dawno wszystko oddali, lecz że istotną przyczyną niewywiązania się przez was z obowiązków jest najzwyklejsza opieszałość i kułacki opór przeciw zarządzeniom władzy ludowej. Źle jednak myślicie uważając, że się „wymigacie" od dostaw. Waszym postępowaniem niewątpliwie zainteresuje się Prez. GRN w Przecławiu i wykaże, że wasze kombinacje oparte są na złych podstawach — również w skutkach dla was.

Tajemnica a tajemnica — to wielka różnica

Fakt, że gmina Tryńcza osiągnęła dopiero 71 proc. wykonania rocznego planu skupu zboża, w dużej mierze jest wynikiem na swój sposób pojętej pracy przez gminnego delegata MS ob. Grocha. Delegat ten bynajmniej nie lubi „tłumaczyć się" na to lub tamto przed żadnymi interesantami, dawać im wyjaśnień na żądany temat. Najczęściej więc udzielaną przez niego odpowiedzią jest: „Nie mogę, tajemnica".

Niedawno do biura tak wielce przezornego delegata zgłosiła się zainteresowana obywatelka z gromady Głogowiec, która znając dokładnie gospodarstwo(areał posiadanego gruntu itd) ob. Franciszka Dubasa oraz jego zmysł kombinatorski „ośmieliła się" zdaniem delegata — prosić o informacje dotyczące wysokości wymiaru obowiązkowych dostaw zboża ustalonej dla tegoż obywatela. I cóż się dowiedziała? — „to tajemnica".

Tymczasem jak stwierdzają mieszkańcy Głogowca ob. F. Dubas urządził się dość pomysłowo. Sprowadził swego czasu mierniczego, mierzyli, mierzyli, aż wreszcie dowiedli, że wbrew temu co wszyscy inni twierdzą ob. Dubas posiada znacznie mniejszy areał gruntu. No i... zamiast 1.155 kg obowiązkowej dostawy zboża jak było ustalone początkowo, wymiar stopniał do... 532 kg.

Oczywiście ob. Dubas jest wielce kontentny z tak znacznej różnicy. A większość chłopów gromady? Nie. Dubas użytkuje bowiem około 12 morgów gruntu dlatego tak „łagodna" poprawka jest mu bardzo na rękę lecz krzywdząca dla reszty.

Mało i średniorolni chłopi gromady Głogowiec żądają więc jeszcze jednej korekty wymiaru dostaw dla ob. Dubasa. Korekty dokładnej i sprawiedliwej tak, by sprawiedliwy mógł być również sam wymiar. Także sam delegat MS musi przy tym zrozumieć, że tajemnica a „tajemnica" — to wielka różnica.

Jaki gospodarz — takie dostawy

Zadowolony z siebie przewodniczący Prezydium GRN w Tarnowcu pow. Jasło — Karol Wyszkiewicz twierdzi:

(Dokończenie na str. 2)

Chłopi pracujący województwa rzeszowskiego podejmując zobowiązania dla uczczenia 36 rocznicy Wielkiej Rewolucji Październikowej przyspieszą wykonanie obowiązkowych dostaw

Chłopi powiatu Nisko nie pozostają w tyle za innymi w podejmowaniu zobowiązań dla uczczenia 36 rocznicy Wielkiej Rewolucji Październikowej. 3 821 chłopów z 59 gromad postanowiło w najkrótszym czasie wywiązać się z obowiązkowych dostaw, podnieść ilość i jakość produkcji rolnej ze swych gospodarstw, zakończyć wkrótce orki zimowe, przystąpić do konkursu hodowlanego.

Chłopi z gromady Dąbrówka gmina Ulanów w celu podniesienia urodzajów przekopią 1000 m b. rowów na łąkach gromadzkich i do końca bm. dokonają podorywek na obszarze 36 hektarów.

Przysiółek Burdze należący do gromady Przyszów wezwał do współzawodnictwa przysiółek Ruda w zrealizowaniu planu skupu zboża i spłacie podatku do dnia 26. X br. Przysiółek Zapuście (grom. Stany) do 25 bm. wykona 90 proc. obowiązkowych dostaw, oczyści 500 m rowu i naprawi odcinek drogi długości 100 m, co da oszczędność na sumę 2 tys. złotych. Podobnie chłopi z Maziarni oczyszczą 3 km rowu do 26 października. Wartość tego zobowiązania wynosi ok. 1.800 złotych.

Wreszcie gromada Górzyna Wielka gmina Jarocin która jeszcze dla uczczenia 22 Lipca podjęła zobowiązanie wykonania do 30 września planu skupu — obecnie postanowiła zagospodarować gromadzkie pastwisko o obszarze 60 ha przez odpowiednią pielęgnację traw i wyrównanie kretowisk.

W powiecie przeworskim drogę gromadzką na przestrzeni 200 m do dnia 1 listopada postanowili poprawić chłopi ze wsi Bóbrka oraz w tym samym terminie wykonać całkowicie plan obowiązkowych dostaw zboża.

Bardzo pożyteczne i godne naśladowania zobowiązanie podjęli mieszkańcy Mikulic, gmina Kańczuga. W okresie zimowym będą przeprowadzali samokształcenie rolnicze, co niewątpliwie w dużym stopniu przyczyni się do zwiększenia kultury rolnej i do zwiększenia plonów w ich gospodarstwach.

Zjazd duchownych i świeckich działaczy katolickich w Krakowie

KRAKÓW (PAP). W Krakowie w auli Uniwersytetu Jagiellońskiego odbył się zjazd zorganizowany przez komisję duchownych i świeckich działaczy katolickich przy Wojewódzkim Komitecie Frontu Narodowego. W zjeździe wzięło udział około 500 duchownych i świeckich działaczy katolickich, w tym ponad 370 księży, zakonników i sióstr zakonnych oraz profesorowie UJ, nauczyciele, redaktorzy pism katolickich.

Obrady zjazdu toczyły się w atmosferze szczególnej powagi i nacechowane były głębokim pragnieniem wzmożenia udziału duchownych w pracach Frontu Narodowego, w realizacji jego programu.

Obszerny referat na temat aktualnych zadań katolików polskich na tle deklaracji Episkopatu z dnia 28 września br. wygłosił ks. pr. Marchewka. Mówca przedstawił główne wytyczne działania katolików polskich wynikające z porozumienia pomiędzy kościołem i państwem, z treści ostatniej deklaracji Episkopatu, jak również z sytuacji międzynarodowej.

Mówca wyraził przekonanie, że porozumienie i deklaracja Episkopatu będą wcielane coraz konsekwentniej w życie i podkreślił, że przekonanie to wypływa z faktu, iż pragnie tego zdecydowanie większość duchowieństwa i ogół katolików w Polsce.

Zwolnienie od miarek i odsypów — ważnym przywilejem chłopskim

Na dzień 22 bm. 7 powiatów naszego województwa zrealizowało już roczny plan dostaw zboża w co najmniej 90 proc. i zwolnionych zostało od miarek i odsypów. Wiele innych powiatów zbliża się już do wykonania 90 proc. rocznego planu dostaw.

Te dane świadczą o tym, że pracujący chłopi coraz lepiej rozumieją swoje obowiązki wobec państwa i wypełniają je w terminie, nie dając posłuchu kułacko - spekulanckim plotkom o mających rzekomo nastąpić zmianach norm i cen w obowiązkowych dostawach. Sprawiedliwy wymiar, dostosowany do możliwości produkcyjnych gospodarstw, normy uwzględniające niższe urodzaje żyta w niektórych częściach województwa, możność dostarczenia ziemniaków, ulgi dla gospodarstw chłopskich, które dotknięte zostały klęskami żywiołowymi, lub też znalazły się z przyczyn losowych w trudnej sytuacji gospodarczej — wszystko to w sumie stwarza warunki do pełnej realizacji obowiązkowych dostaw przez wszystkie gospodarstwa rolne.

Chłopi pracujący czują się współodpowiedzialni za przyszłość swej ojczyzny, rozumieją jak wielkie znaczenie mają obowiązkowe dostawy dla całej gospodarki narodowej, dla zaopatrzenia ludności miast w żywność, przemysłu w surowce rolnicze i dlatego też większość z nich stara się przykładnie realizować swoje powinności wobec państwa. Zdają oni sobie przy tym sprawę, że bez obowiązkowych dostaw państwo nie mogłoby udzielać wsi stale rosnącej pomocy w rozwijaniu produkcji rolnej, nie mogłoby kierować na wieś coraz większej ilości towarów przemysłowych.

Wszyscy chłopi owych 7 powiatów, którzy w całości już zrealizowali tegoroczny plan dostaw zboża dla państwa zostali zwolnieni od miarek i odsypów. Tego przywileju udzieliło im ludowe państwo za ich postawę, za ich dyscyplinę w wykonywaniu obywatelskich obowiązków.

Jakie znaczenie ma dla chłopa zwolnienie od miarek i odsypów? Chłopi zwolnieni od miarek i odsypów młyńskich za przemiał uzyskują znaczne oszczędności zbożowe, które mogą zużyć na swoje potrzeby czy też sprzedać na wolnym rynku po cenach aktualnie płaconych.

Zwolnienie od miarek, tj. zboża pobieranego z tytułu opłat za przemiał, i odsypów daje poważne oszczędności, gdyż producenci nie są już zobowiązani do sprzedaży państwu wg. obowiązkowych cen następujących ilości zbóż oddanych do przemiału (odsypów): 20 proc. pszenicy,

(Ciąg dalszy na str. 2)

Krajowa narada aktywu kobiecego ZSCh i Ligi Kobiet w Warszawie

WARSZAWA (PAP) Głównym tematem krajowej narady aktywu kobiecego Związku Samopomocy Chłopskiej i Ligi Kobiet, obradującej w dniach 20 i 21 bm. w Warszawie, była sprawa dalszego wzmożenia pracy wśród kobiet wiejskich. W naradzie, której przewodniczył prezes Zarz. Gł. ZSCh — Antoni Korzycki, brała udział członkini Rady Państwa, przewodnicząca Zarz. Gł. Ligi Kobiet — Alicja Musiałowa.

POZDRAWIAMY WIELKI NARÓD RADZIECKI — NARÓD BUDOWNICZYCH KOMUNIZMU NARÓD LENINA — STALINA

Wystawa »50-lecie KPZR« w Woj. Ośrodku Szkolenia Partyjnego

Wojewódzki Ośrodek Szkolenia Partyjnego w Rzeszowie zorganizował we własnym budynku przy ul. 3 Maja wystawę pt. „50-lecie KPZR". Na licznych planszach wystawa obrazuje działalność Komunistycznej Partii Związku Radzieckiego od roku 1903 do chwili obecnej. Ciekawe zdjęcia wskazują na węzłowe fakty historyczne, pokazują bohaterskie zmagania klasy robotniczej Rosji carskiej w walce z caratem. Następnie wystawa przedstawia zwycięskie dzieło budowy socjalizmu w ZSRR. Wiele miejsca poświęcono aktualnym zagadnieniom, którymi żyje Kraj Rad a zwłaszcza po XIX Zjeździe KPZR.

Na kilku planszach przedstawiono również ruch robotniczy w Polsce. Zwiedzający wystawę mogą zapoznać się również z bogatą literaturą klasyków marksizmu-leninizmu, z dziełami Lenina i Stalina, omawiającymi poszczególne okresy działalności partii komunistycznej.

Wystawa ta stanowi pomoc dla uczestników szkolenia partyjnego, studiujących historię KPZR i polskiego ruchu robotniczego.

Na cześć Rewolucji Październikowej klasa robotnicza rzeszowszczyzny masowo podejmuje zobowiązania produkcyjne

Robotnicy „Dwikozy" wyprodukują 35 ton marmolady ponad plan

Robotnicy Zakładu Przetwórstwa Owocowo - Warzywnego „Dwikoza" w Wymysłowie, pow. Tarnobrzeg, dla godnego uczczenia 36 rocznicy Rewolucji Październikowej, podjęli szereg zobowiązań na ogólną wartość 30.400 złotych. Między innymi postanowili wyprodukować do końca bieżącego kwartału 35 ton marmolady, 10 ton kapusty kwaszonej, 40 ton przecierów i 20 ton moszczu jabłkowego ponad plan.

Budowlani Mielca i Stalowej Woli skracają terminy oddania gotowych budynków do użytku

Załoga robotnicza ZBM, Zarząd Budowlany nr 2 w Mielcu, podjęła zobowiązania mające na celu oszczędność materiałów budowlanych, oraz przedterminowe oddanie budynków mieszkalnych do użytku. W podejmowaniu zobowiązań zespołowych wyróżniają się 4 brygady: betoniarska, murarska, tynkarska i malarska, które stosują metodę radzieckiego budowniczego Skitijewa. Brygada ciesielska ob. Koziełca i Skiby w składzie 17 osób zobowiązała się skrócić termin wykonania robót na bloku numer 81 o 5 dni, a przez to zaoszczędzić 680 roboczo-godzin. 2 brygady murarskie: Jana Deca w składzie 20 osób i Tadeusza Woła w składzie 12 osób, wykonają swoje prace od 2 do 5 dni przed terminem, przez co zaoszczędzą około 784 roboczo-godziny.

Podobne zobowiązanie podjęła załoga robotnicza ZBM, Zarząd Budowlany nr 1 w Stalowej Woli. I tak brygada tynkarsko - murarska Stanisława Bibika postanowiła do dnia 12. 11. br. położyć 1200 m2 tynku skracając termin wykonania tych prac o 7 dni, zaś brygada ob. Stanisława Hajduka położyć szlichtę cementową pod parter o 3 dni wcześniej. Ponadto załogi 4-ch budów w Stalowej Woli stosują metodę radzieckiego budowniczego Popowa, dzięki czemu uzyskują 25 proc. oszczędności cegły.

Zakład Pasieczny WZPT w Rzeszowie da 70.500 zł oszczędności

Cała załoga robotnicza Zakładu Pasiecznego w Rzeszowie wykona plan IV kwartału w 105 proc., przez co da dodatkowej produkcji na sumę 30 tysięcy złotych. Z odpadów surowcowych zrobi 30 tysięcy sztuk numerków do uli, co przyniesie 27 tysięcy złotych oszczędności. Zetempowcy: Stanisław Knutel, Marian Buda, Marian Wróbel, Mieczysław Iskra, Stanisław Grzesik i Józef Kubit, wykonają w każdym miesiącu do końca roku po jednym kociołku (do topienia wosku) ponad plan, przez co uzyskają 13.500 złotych oszczędności.

Cała załoga zakładu wykończy roboty zaplanowane na miesiąc październik na dwa dni przed terminem.

Uroczysty wieczór w X rocznicę WP w Polskiej Akademii Nauk w Warszawie

WARSZAWA (PAP). W Polskiej Akademii Nauk odbył się w związku z 10-leciem Ludowego Wojska Polskiego uroczysty wieczór, w którym wzięli udział członkowie PAN. Na uroczysty wieczór przybyli, serdecznie witani, przedstawiciele Wojska Polskiego oraz członkowie radzieckiej załogi budowniczych Pałacu Kultury i Nauki im. J. Stalina w Warszawie.

Uroczystość zagaił prezes PAN — prof. dr Jan Dembowski.

Referat na temat 10-lecia wygłosił gen. bryg. Stanisław Okęcki.

Po części oficjalnej odbyły się występy artystyczne, w których udział wzięli: pianista Władysław Kędra i skrzypek Henryk Palulis.

Z KRONIKI dyplomatycznej

WARSZAWA (PAP). W dniu 22 bm. ambasador nadzwyczajny i pełnomocny Rumuńskiej Republiki Ludowej w Polsce Constantin Nistor złożył wizytę kierownikowi ministerstwa handlu zagranicznego wiceministrowi Czesławowi Bajerowi.

• • •

WARSZAWA (PAP). W dniu 22 bm. ambasador nadzwyczajny i pełnomocny Koreańskiej Republiki Ludowo-Demokratycznej w Polsce Coj Ir złożył wizytę pożegnalną ministrowi spraw zagranicznych Stanisławowi Skrzeszewskiemu.

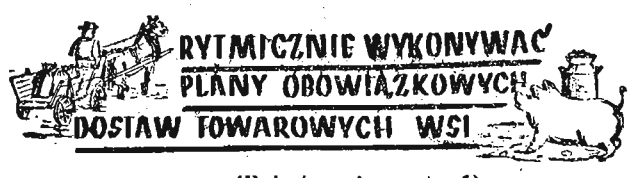

(Dokończenie ze str. 1)

„U nas nie jest tak jeszcze źle ze skupem zboża. Pięć gromad manifestacyjnie odstawiło zboże do punktu skupu".

Czy przewodniczący prezydium ma prawo do takiego samouspokojenia? Fakty mówią wręcz co innego. W miesiącu lipcu gmina Tarnowiec wykonała plan skupu zboża w 68%, sierpniowy plan wykonała tylko w 45%, a we wrześniu było jeszcze gorzej — ani jedna z 17 gromad w gminie nie wykonała w całości planu dostaw zboża.

Przyczyny zawalenia planu są inne, a najważniejszą z nich — to słaba praca zadowolonego z siebie Prez. GRN i aparatu skupu. W biurkach prezydium leży kilkadziesiąt odwołań w sprawie skupu zboża. Nikt nie może powiedzieć ile ich wpłynęło i od kiedy leżą w szufladach gdyż przew. Prez. GRN z góry uważa, że połowa z nich jest niesłuszna. Wydaje się, że to wielce niewłaściwe mniemanie nie upoważnia prezydium do odkładania bez końca rozpatrzenia tych podań.

Trzeba by Prezydium GRN uświadomiło sobie, że skup to jego sprawa i od tego jak ono będzie pracować zależy wykonywanie planów skupu zboża.

Mniej namysłu — więcej zboża

„Dlaczego w Wiśniowej (pow. Dębica) plany skupu zboża leżą? — zastanawiano się nieraz w gminie Iwierzyce — zboże wyrosło u nich takie same jak np. w grom. Olimpów, która plan sprzedaży zboża państwu wykonała przedterminowo w 102 proc. Droga do punktu skupu też niegorsza, a Wiśniowa jak stanęła na 70 proc. rocznego planu tak stoi i dalej ruszać nie zamyśla".

Przyczyna rychło się znalazła, gdy zaglądnięto w kartoteki Gminnej Delegatury Ministerstwa Skupu. Wykryto np. że trzej Pazdani, Jan, Michał i Antoni — najbliżsi sąsiedzi i przyjaciele od serca, winni są państwu 480 kg zboża i 1.174 kg ziemniaków, a Andrzej Broda, ma też 279 kg zaległości w zbożu i 586 kg w ziemniakach. Temu i tamtemu brakuje też do wykonania pełnego wymiaru kilkanaście czy kilkadziesiąt kg zboża, czy ziemniaków.

Czy Pazdani, Broda i inni nie mogą wykonać w całości obowiązkowych dostaw? Mogą, ale nie chcą, bo nasłuchali się kułackich bredni, że mają być obniżone wymiary dostaw, że mają podnieść ceny na zboże itp. A więc uradzili, że trzeba czekać i czekają.

Nie otrzeźwił ich nawet wywiad z wiceprezesem Rady Ministrów tow. Gede, w którym zostało stwierdzone wyraźnie, że wymiary obowiązkowych dostaw nie będą obniżone. Nie chcieli widzieć, że szereg chłopów z ich wsi plany dostaw wykonało w 100 proc., że chłopi sąsiednich gromad — Sielec, Olchowej, Olimpowa kończą wykonywanie rocznych planów. Nie chcieli słuchać głosu agitatorów.

Trzeba by pomyśleć wobec tego nad innymi środkami wyleczenia ich z tego zaślepienia i niedostrzegania tego co się wokół dzieje. Ale to już zostawmy Prezydium GRN w Iwierzycach.

Gościnny występ Zespołu Pieśni i Tańca Krakowskiego Okręgu Wojskowego w Rzeszowie

W ramach uroczystości związanych z X rocznicą powstania naszego ludowego wojska odwiedził ostatnio Rzeszów 100-osobowy Zespół Pieśni i Tańca Krakowskiego Okręgu Wojskowego, który w lecie br. na ogólnopolskim przeglądzie amatorskiej twórczości artystycznej w Warszawie, otrzymał pierwsze miejsce i nagrodę Marszałka Polski Konstantego Rokossowskiego.

W środę punktualnie o godzinie 19,30 cała widownia Wojewódzkiego Domu Kultury w Rzeszowie przy ul. Langiewicza zapełniona została do ostatnich miejsc, podobnie jak i wszystkie boczne przejścia.

Wchodzących na scenę wojskowych chórzystów jak i orkiestrę z jej dyrygentem oficerem Leopoldem Kozłowskim, publiczność nagrodziła rzęsistą owacją.

Pieśni ludowe i żołnierskie przeplatane dla urozmaicenia tańcami śląskim, rzeszowskim, kozakiem, oraz występy solistów zespołu jak Stanisława Brola, Tadeusza Podsiadły i Dąbrowskiego były serdecznie, entuzjastycznie nagradzane oklaskami.

Najbardziej jednak podobał się montaż słowno-muzyczny, obrazujący braterstwo broni radzieckich i polskich żołnierzy, taniec żołnierski, który został wyróżniony w Warszawie pt. „Saperka" oraz końcowy kozaczek i długo bisowana pieśń lotnicza.

Krakowski Zespół Pieśni i Tańca powstał w 1950 roku dzięki inicjatywie oficera Leopolda Kozłowskiego. Spośród chętnych i zainteresowanych sztuką żołnierzy, oraz cywilnych pracowników instytucji wojskowych, zorganizował oficer Kozłowski swój zespół, który już w tym samym roku tj. 1950 na pierwszym występie w dniu 1 maja zyskał duże uznanie publiczności.

Pod troskliwą opieką gen. dywizji Bolesława Kieniewicza zespół wzrastał liczbowo i jakościowo, wciągając do współpracy kompozytorów Gerta, Dobrzańskiego i Klucznioka, oraz poetów i pisarzy Zechentera i Otwinowskiego. Dzięki nim powstały nowe kompozycje chóralne, jak „Marynę mi swatają", „Dywizja Kościuszkowska" itp.

Do wybijających się osób z zespołu należą bez wątpienia jego założyciel i dyrygent oficer Leopold Kozłowski, soliści Stanisław Brol, Tadeusz Podsiadło i sierżant Dąbrowski, skrzypek sierżant Tęczor i sierżant Biedrawa oraz tancerze Gidlewska i Margas.

Zespół Pieśni i Tańca Krakowskiego Okręgu Wojskowego dał już w swej trzyletniej działalności ponad 300 koncertów, w czym tego roku 122, zyskując sobie 400 tys. widzów.

Występował w takich miastach jak Warszawa, Nowa Huta, Toruń, Stalinogród, Przemyśl, Cieszyn itp. oraz wsiach i spółdzielniach produkcyjnych, zyskując sobie wielu sympatyków, umacniając więź naszego ludowego wojska z całym narodem.

Niewzruszona jedność ludzi pracy całego świata utrwali pokój

(Dokończenie ze str. 1)

warunków bytu prostych ludzi, zależy utrwalenie pokoju na całym świecie, pomnożenie osiągniętych przez was sukcesów. Wytrwała walka narodów o pokój dała już pierwsze wyniki. Ustał przelew krwi w Korei. Setki milionów mężczyzn i kobiet odpowiadają na apel Światowej Rady Pokoju w sprawie pokojowego rozwiązania wszystkich spornych problemów międzynarodowych.

Są jednak na świecie siły, które przeciwstawiają się odprężeniu międzynarodowemu. Pokój nie jest im na rękę.

III Światowy Kongres Związków Zawodowych wykazał, że możemy wszyscy się zjednoczyć, my — wszyscy ludzie pracy — i wszystkie związki zawodowe, wszystkich rodzajów i wszystkich kierunków.

Idea jedności w coraz większym stopniu zdobywa masy. Wzmaga się z każdym dniem potężne dążenie ludzi pracy do jedności ruchu związkowego zarówno w zakładach pracy, jak w skali ogólnokrajowej i międzynarodowej.

Robotnicy i robotnice wszystkich krajów i wszystkich zawodów! Nie zapominajmy o ciężkim doświadczeniu drugiej wojny światowej.

Zacieśniajmy jedność naszych szeregów.

Przywróćmy jedność ruchu robotniczego w skali ogólnokrajowej i międzynarodowej.

Wykuwajmy tę jedność w zakładach pracy i w biurach, twórzmy zjednoczony front dla obrony żądań robotniczych. Demaskujmy politykę rozłamową tych, którzy — tak jak przywódcy Amerykańskiej Federacji Pracy i Kongresu Przemysłowych Związków Zawodowych w Stanach Zjednoczonych — usiłują przeszkodzić tej jedności.

Domagajmy się wszędzie, aby każda organizacja związkowa i aby władze Międzynarodowej Konfederacji Wolnych Związków Zawodowych przyjęły propozycje Światowej Federacji Związków Zawodowych w sprawie jedności akcji.

Niech żyje niewzruszona jedność ludzi pracy całego świata!

Wiedeń, 20. 10. 1953 r.

Zwolnienie od miarek i odsypów — ważnym przywilejem chłopskim

(Ciąg dalszy ze str. 1)

15 proc. jęczmienia, 10 proc. owsa, 10 proc. mieszanek kłosowych i kłosów strączkowych oraz nie uiszczają opłaty w naturze za przemiał (miarki), wynoszącej przy każdych 100 kg. przemielonej ilości 14 kg żyta, 9 kg pszenicy, 12,5 kg jęczmienia, 7 kg gryki itp.

W przypadku zniesienia na terenie powiatu obowiązkowego uiszczenia opłat za przemiał w naturze, ten, kto wylegitymuje się całkowitym wykonaniem obowiązkowych dostaw zbóż, uiszcza opłatę w gotówce lub jeśli mu wygodniej w naturze. Opłata wówczas za 100 kg dostarczonego do przemiału zboża wyniesie przy przemiale żyta na mąkę 15,60 — 16,50 zł (w zależności od gatunku mąki), 18 zł przy pszenicy, 16,50 zł przy przerobie jęczmienia, 15 zł przy przerobie gryki, 6,75 przy śrutowaniu żyta itp. Przyjąwszy np., że gospodarstwo musi przemleć jesienią na własne potrzeby 1200 kg zboża, można obliczyć, że przy obecnie kształtujących się cenach wolnorynkowych chłop taki w powiecie zwolnionym już od miarek i odsypów zyskuje około 400 zł. Jest to znaczna suma, która może posłużyć na zaspokojenie innych potrzeb gospodarstwa. Im szybciej powiat będzie zwolniony od miarek i odsypów, tym więcej gospodarstw może zaoszczędzić zboża i osiągnąć większe korzyści.

Przywilej zwolnienia powiatu od miarek i odsypów jest ważnym i skutecznym bodźcem do pełnej realizacji obowiązkowych dostaw. Chłopi, którzy swój obowiązek dostawy zboża już wykonali, swoim przykładem pociągają innych do wykonania zobowiązań, tak, aby w sumie powiat jak najszybciej wykonał co najmniej 90 proc. obowiązkowych dostaw, co jest niezbędnym warunkiem zwolnienia powiatu od miarek i odsypów.

Zadaniem aktywistów wiejskich jest więc wyjaśnienie chłopom, że szybka dostawa leży w ich własnym interesie, że od aktywności każdej gromady i każdej gminy w powiecie, uzależnione jest zwolnienie powiatu od miarek i odsypów.

Niech więc każdy gospodarz niezwłocznie ureguluje swe zaległości, niech pilnie baczy, by kułacy i oporni chłopi nie przeszkadzali całemu powiatowi w pełnej realizacji planów dostaw a tym samym w uzyskaniu zwolnienia od miarek i odsypów.

Zwolnienie od miarek i odsypów nie tylko przynosi gospodarstwom znaczne oszczędności, ale stanowi także sprawdzian poziomu uświadomienia mieszkańców gromady, gminy i powiatu.

„Dziad swoje, baba swoje"

„Była raz sobie", a nawet jeszcze jest Gminna Spółdzielnia w Bratkówce, która ma dziwną pamięć. Pamięta ona, a raczej jej pracownicy tylko to, co kto wziął. Ale co dał — to jakby włożył do dziurawego worka. Nie wzrusza nic pracowników spółdzielni, iż ktoś ma nawet na to dowód rzeczowy — autentyczny kwit, że dał. Kwit swoją drogą, a to co jest w księgach — swoją. No i płać człowieku drugi raz, bo figurujesz w księdze.

Zahaczono w ten sposób ob. Stanisława Pelczara „tylko" o 168 zł, które ten pobrał jako zaliczkę przy kontraktacji trzody chlewnej jeszcze we wrześniu 1951 r. Ponieważ Kasa Spółdzielcza w Krośnie nie otrzymała od myślących, ale chyba o „niebieskich migdałach" pracowników GS w Bratkówce zaświadczenia o spłacie zaliczki przez ob. Pelczara — funkcjonariusz tej kasy już 9 razy odwiedza rzekomego dłużnika, „zawracając" mu głowę i grożąc sekwestracją. Za co? Zdaje się, że za to, iż ten już zapłacił.

Widać, że GS Bratkówka bawi się ze swoimi klientami w kotka i myszkę — „dziad swoje, baba swoje". Jeżeli już taki dowód jak formalny kwit na zapłacenie nie zwraca uwagi to już źle świadczy o pracownikach GS, a jeszcze gorzej, że trwa ta zabawa w chowanego przeszło dwa lata. Czas było by ją już zakończyć. Pomyślcie nad tym zapatrzeni w czubek swojego nosa pracownicy GS Bratkówka i prześlijcie do Krosna wykazy tych, którzy dali pieniądze, a od których się je żąda.

PIERWSZY W GROMADZIE

Może swe życie bojownika o nowe dla wsi zaczął już w pierwszych dniach władzy ludowej, kiedy to pomagał dzielić między chłopów pańską ziemię, nie bacząc, że na życie takich jak on czyhały za węgłem NSZ-towskie zbiry.

Może na trudną drogę przywódcy wsi, pracującej wszedł jeszcze dawniej, w dniach krwawo tłumionych strajków chłopskich przeciwko nędzy, wyzyskowi, terrorowi, przeciwko temu, co niosły wsi rządy sanacji.

A może do roli pierwszego w gromadzie wyrósł i dojrzał dopiero w latach Polski Ludowej, w latach bujnego wzrostu jej sił i wzrostu jej obywateli.

Dość na tym, że dziś jest tym, na którego patrzy cała gromada i nie na próżno patrzy. Jego mądre słowa i dobra rada, jego przykład i twórcza inicjatywa dobrze służą gromadzie. Nieraz też stanęły kością w gardle kułakowi, pokrzyżowały jego spekulanckie machinacje.

Na setkach, na tysiącach prawdziwych, szczerych i bojowych aktywistów wiejskich opiera się niby na żelbetonowych filarach partia, prowadząc pracujące chłopstwo do walki o zamożną, kulturalną i szczęśliwą wieś.

Niesposób mówić o aktywiście wiejskim, nie zaczynając od tego, co najważniejsze — od jego **postawy** w toczącej się na wsi klasowej bitwie o nowe życie, bitwie, o żywność dla miast i surowiec dla przemysłu, a jednocześnie bitwie o maszyny i nawozy dla wsi, o jak najpełniejsze wykorzystanie przez rolnictwo pomocy, jaką daje mu państwo.

Czyż można bowiem sobie wyobrazić, że pełny będzie obraz, gdy opowiemy o jakimś przodującym robotniku wszystko, z wyjątkiem tego jak pracuje, jak wykonuje plan? Prawda, że nie? Tak też i tutaj. Zanim się przejdzie do tego, że w jednej gromadzie jego staraniem zabłysły żarówki elektryczne, a w innej znów gromadzie z inicjatywy takiego jak on przodującego członka partii chłopi zorganizowali wycieczkę do sąsiedniej spółdzielni produkcyjnej, trzeba zacząć od skupu i dostaw, od zobowiązań w zbożu, mleku i mięsie.

Nie, nie chodzi tu tylko o to, że jako **członek partii**, jako przodujący gospodarz sam w pełni i w terminie wykonuje swe obowiązki wobec państwa. Aktywista swą odpowiedzialność za plan pojmuje znacznie **szerzej**. Jest z nim tak jak z tym robotnikiem, któremu wykonanie 100 proc. normy nie osładza faktu, że oddział jako całość za planem nie nadąża. Chodzi o to, czy potrafił dobrym przykładem i mądrym słowem pociągnąć, porwać za sobą innych.

Chodzi o to, aby sam rozumiał i innym potrafił wytłumaczyć **istotę i dwustronność sojuszu robotniczo-chłopskiego**. Aby sam widział i innym pomagał dostrzec za workami zboża, za kilogramami mięsa i litrami mleka odstawionymi do punktu skupu także drugą stronę spójni ekonomicznej łączącej miasto ze wsią. Tę stronę wyrażająca się w butach i pługu, w książce i worku azotniaku kupionym w spółdzielni przez chłopa, w nowozbudowanej siedmioklasowej szkole w jego wsi.

Niesposób wyczerpać tu argumentów, którymi aktywista posługuje się w swej walce o podniesienie świadomości chłopa pracującego, w swej walce z bruździącym na każdym kroku kułactwem. Chcieć to zrobić, znaczyłoby streszczać tu długie godziny spędzone na przyjacielskich rozmowach, i te krótkie chwile pogawędek w przeznaczonych na papierosa przerwach w pracy na polu, i wreszcie te domowe dyskusje toczone wieczorem z krewnymi, z sąsiadami.

O takich jak on przodujących członkach partii mówi się w naszych organizacjach i komitetach partyjnych, że są świadomi, bojowi, że cieszą się zaufaniem gromady i potrafią pociągnąć za sobą innych. — Świadomi, bojowi, ofiarni — czyta się o nich w gazecie.

Sami chłopi-sąsiedzi przez miedzę wyrażają się znacznie prościej, językiem codziennych dobrze zapamiętanych zdarzeń. — **Taki to oczu na ludzką krzywdę nie zamknie.** Pamiętacie jak było ze starą B. wdową, której pomoc sąsiedzką na papierze zapewnili, a naprawdę to się jakoś nikt z tym nie kwapił? Albo z tym Janem K, co to prawie trzy lata nieubezpieczony u kułaka harował? Niby ludzie o tym wiedzieli, ale jakoś nikomu do głowy nie przyszło zająć się tym i zły stan odmienić. Dopiero on. Ale też szum się zrobił. I w partii, i w radzie, nawet w gazecie wojewódzkiej napisali.

— A już żeby o jakim szachrajstwie zmilczał, to nigdy. Solą w oku wielu porządnym chłopom stały te kułackie grunta pod lasem, fikcyjnie rozdzielone między całą kułacką rodzinkę. Po cichu i po kątach to tam niejeden pomstował, ale w biały dzień i publicznie, to nie było jakoś odważnych. Dopiero jak na zebraniu gromadzkim on pierwszy jasno to złodziejstwo po imieniu nazwał, zrobił się ruch. Poparli go prawie wszyscy. A temu byłemu sekretarzowi partii, co to do kieliszka często zaglądał, dał dobrą nauczkę. Taki to złego nikomu nie pobłaża.

Zaufanie gromady... W jak ogromnym stopniu ułatwia mu ono pracę agitatora partyjnego na wsi i w jak wielkiej mierze temu zaufaniu właśnie zawdzięcza on swe sukcesy. Zdobycie tego zaufania umożliwiła mu głoszona przez partię wiara w człowieka, w nie ograniczone możliwości twórcze ludzi wyzwolonych z wiekowego ucisku, ludzi, którzy wzięli swe losy we własne ręce.

Nie raz i nie dwa, on, przodujący członek partii wykazywał całą swą postawą, że wierzy w niewyczerpane siły twórcze chłopa pracującego, w jego zdolności. I na to właśnie jego głębokie przekonanie, że chłop pracujący może i powinien zapisać piękne karty w codziennej historii budowania socjalizmu, na tę jego niezbitą wiarę w siły gromady — gromada odpowiedziała mu zaufaniem.

Nie przyszło ono samo, ani nie zjawiło się od razu. Może zaczęło się rodzić w czasie jednej z wielu zwykłych rozmów, może podwaliny tego zaufania położyło dopiero załatwienie skierowania na wczasy lecznicze dla chorego sąsiada, a może krytyka na otwartym zebraniu partyjnym członków partii, którzy nie odstawiają zboża, lub ostre wystąpienie przeciwko kumoterskim machinacjom kierownika GS — zasłaniającego się legitymacją partyjną.

Zaufanie gromady, to najpodatniejsza gleba dla jego pracy jako siewcy nowego. Owocuje też ta praca bujnie. Owocuje przede wszystkim politycznie. Pod jej wpływem powstaje zwarty front całego chłopstwa pracującego gromady, wyrasta bojowy aktyw chłopski, coraz szerzej opasujący gromadzką organizację partyjną. Pod wpływem pracy politycznej aktywu rośnie świadomość chłopów pracujących, rośnie świadomość ich obowiązków wobec państwa. Gromada staje się przodującą.

Gdy zastanawiamy się nad ogromem osiągnięć naszego partyjnego aktywu na wsi, nad zasługami położonymi przez wiejskich aktywistów wymagającymi głębokiej świadomości i codziennego bohaterstwa w walce nowego ze starym, nasuwa się myśl, skąd ci ludzie biorą tyle sił, skąd mają tyle hartu, skąd czerpią tyle twórczej energii? Odpowiedź nietrudna.

Ich siły rodzi i ustokrotnia wielka idea, której służą, idea socjalizmu. Większej, piękniejszej i bardziej ludzkiej niż ona nie zna historia. To ona, idea budowy szczęścia człowieka i pokoju, niesiona do nas przez partię, przeorywa ludzką świadomość. Pod jej wpływem rosną szybko nowe fabryki, wydaje bogatszy plon ziemia, powstają wciąż nowe spółdzielnie produkcyjne. Idea ta mnoży siły ludzi budujących socjalizm w mieście i na wsi.

W codziennym języku ludzkich uczuć ta idea przejawia się w umiejętności kochania i nienawidzenia. Z miłości dla ludowej Ojczyzny, z nienawiści dla jej wrogów — czerpią nasi aktywiści na wsi — których szeregi stale rosną — entuzjazm i siły do pracy dla sojuszu robotniczo-chłopskiego, dla ludowego państwa.

B. DRÓŻDŻ.

KORESPONDENCI o sprawach gospodarczych

DYSCYPLINA PRACY STRAŻNIKÓW HUTY STALOWA WOLA POD ZNAKIEM ZAPYTANIA

Zadaniem straży przemysłowej jest czuwać, aby wróg nie przedostał się do zakładu pracy, aby nie przeszkodził w wykonywaniu planów produkcyjnych. Zdarzają się jednak często wypadki niedbalstwa ze strony strażników.

Na przykład w Stalowej Woli, strażnicy opuszczają swoje stanowiska w czasie służby. Wypadek taki miał miejsce w dniu 23 sierpnia br. W dniu tym miał pełnić służbę ob. Bolesław Kapuśniak od godziny 7-mej do 19-tej, ale już o godz. 15-tej pojechał sobie do domu. Strażnik ten mimo, że nie pracował do godz. 19-tej zapisane miał 12 godz. służby. Podobnie postąpił ob. Julian Gorczyca, wyjeżdżając w tym samym dniu do domu zamiast o godz. 19-tej, o godz. 16-tej.

Zdarzają się i takie wypadki, a praktykuje je Bronisław Golik, że strażnik zgłasza się do pracy na godz. 21-szą lub 22-gą, zamiast na godz. 19-tą.

Podobnych faktów można by przytoczyć wiele. Dlatego też wydział personalny Huty Stalowa Wola powinien bliżej zainteresować się zagadnieniem dyscypliny wśród pracowników straży przemysłowej.

STANISŁAW KIEŁB.

L. Zwiezdina

dyrektor fabryki „Bolszaja Iwanowskaja Manufaktura"

Jak walczymy o obniżkę kosztów własnych

NIEUSTANNY rozwój gospodarki narodowej ZSRR odbywa się w oparciu o zasoby własne, o wewnętrzne źródła akumulacji. Niezmiernie ważną rolę w akumulacji odgrywa obniżka kosztów własnych produkcji.

Systematyczne obniżanie kosztów własnych produkcji jest podstawowym wskaźnikiem charakteryzującym poziom pracy każdego zakładu, jest niezbędnym warunkiem pomyślnego wykonywania planów gospodarczych, wzmocnienia potęgi ekonomicznej Kraju Rad, dalszego wzrostu dobrobytu narodu radzieckiego.

Załoga zakładów włókienniczych „Bolszaja Iwanowskaja Manufaktura" może poszczycić się znacznymi sukcesami w walce o obniżkę kosztów własnych produkcji: w ciągu 7 miesięcy 1953 roku zaoszczędziliśmy dzięki temu 1.600 tys. rubli.

Jakimi drogami osiągamy sukcesy w tej dziedzinie?

Jednym z decydujących czynników jest wzrost wydajności pracy, który przyczynia się do zmniejszenia wszystkich nakładów składających się na koszty własne produkcji. A wzrost wydajności pracy w warunkach socjalizmu zależy przede wszystkim od postępu technicznego, od stałego usprawniania maszyn i urządzeń i racjonalnego ich wykorzystania.

ZAŁOGA naszych zakładów stara się wprowadzić w szerokim zakresie wykańczanie tkanin na maszynach łączonych w zespoły oraz automatyzację procesów technologicznych. W zakładzie naszym połączono w jeden agregat postrzygarki i czyszczarki tkanin z puchu. Umożliwiło to obsługę tych dwóch maszyn przez jednego robotnika. W efekcie zaoszczędzono pracę robotnika transportującego tkaninę. Wydajność pracy przy tych operacjach wzrosła trzykrotnie.

Wprowadzono mechaniczne układanie tkanin do kotłów warzelnych. Zainstalowano również przy każdej maszynie urządzenie specjalnej konstrukcji wprowadzające tkaninę i utrzymujące ją stale pośrodku maszyn, zmniejszając dzięki temu ilość załamań brzegów tkaniny.

Wszystko to umożliwiło zakładowi przeniesienie 200 robotników do innych prac.

Wyposażenie postrzygarek w automaty umożliwiło obsługę trzech maszyn przez jednego człowieka i zwiększyło trzykrotnie wydajność pracy.

W tkalni przeprowadzono lamelizację krosien o dolnym biciu. Dzięki temu wydajność pracy tkaczy wzrosła trzykrotnie — a jakość produkcji znacznie się polepszyła.

Podobnie jak w każdym radzieckim zakładzie przemysłowym, potężną dźwignią podnoszenia poziomu pracy w naszej fabryce jest współzawodnictwo socjalistyczne, które obejmuje niemal całą załogę. Robotnicy nader aktywnie uczestniczą w wynajdywaniu nowych źródeł podniesienia wydajności pracy i zwiększenia produkcji. Tak np. pomocnik majstra tkackiego, Konstanty Skaczkow, wezwał wszystkich pomocników majstrów do zorganizowania współzawodnictwa o osiągnięcie przez każde krosno jego wydajności projektowej. Zespół Skaczkowa daje 99,9 proc. produkcji pierwszego gatunku i osiąga znaczne oszczędności na obniżce kosztów własnych. Tkaczki z jego zespołu przekraczają normę o 20 proc.

Drugi przykład. Komsomołka Taisja Worobiowa, która pracuje jako przeglądaczka przy wykańczarce, zwróciła się do wszystkich robotników fabryki z wezwaniem o zredukowanie ilości skrawków. Sama Worobiowa dwukrotnie zmniejszyła ilość skrawków. Jej inicjatywę podchwyciły robotnice obsługujące inne maszyny.

DONIOSŁE znaczenie w walce o obniżkę kosztów własnych ma agitacja poglądowa, popularyzująca osiągnięcia najlepszych robotników oraz wyniki współzawodnictwa. Szczególną uwagę przyciągają plakaty ilustrujące w sposób poglądowy straty, które wynikają z przekroczenia ustalonych norm zużycia energii elektrycznej i pary oraz z nadmiernej ilości odpadków.

Przodujące doświadczenia omawiane są szeroko w fabrycznych gazetkach ściennych, w których zamieszcza się również notatki, podające fakty lekceważenia swoich obowiązków przez poszczególnych robotników.

Dużą pomoc w walce o obniżkę kosztów własnych produkcji okazują zakładowi wynalazcy i racjonalizatorzy. W ciągu 7 miesięcy 1953 roku zgłosili oni 170 wniosków racjonalizatorskich i różnych udoskonaleń technicznych, zmierzających do podniesienia wydajności maszyn i urządzeń, polepszenia jakości produkcji, zwiększenia oszczędności surowców, materiałów pomocniczych, pary i energii elektrycznej oraz poprawy warunków pracy. Oszczędność w skali rocznej — osiągnięta dzięki realizacji tych wniosków — przekracza kwotę 600 tys. rubli.

Po zapoznaniu się z uchwałami V sesji Rady Najwyższej ZSRR załoga fabryki podjęła nowe rozszerzone zobowiązania, które brzmią: zwiększyć produkcję wyrobów gotowych, wykonać przedterminowo — do dnia 27 grudnia — plan roczny, podnieść jakość produkcji, wzmóc walkę o obniżkę kosztów własnych i uzyskać 3 miliony rubli ponadplanowej akumulacji.

»CO WIESZ O ZWIĄZKU RADZIECKIM«
WIELKI KONKURS „NOWIN RZESZOWSKICH"

Zadanie nr 5

Związek Radziecki szczyci się wieloma sławnymi pisarzami. Ich dzieła znane są szeroko poza granicami ZSRR. Utwory pisarzy radzieckich obrazują wspaniałe i bogate życie obywateli Kraju Rad, pomagają w walce o zbudowanie komunizmu.

Na zdjęciu: Znakomity pisarz radziecki Aleksy Tołstoj.

Pytanie: Jakie znasz powieści Aleksego Tołstoja?

Odpowiedź:

Zadanie nr 6

Wśród lodów i śniegów dalekiej północy, podczas Wielkiej Wojny Ojczyźnianej, zbudowany został rurociąg naftowy. Budowa tego rurociągu stała się tematem powieści pt. „Daleko od Moskwy". Powieść tę czytaliśmy z zachwytem, podobnie jak oglądaliśmy film nakręcony na tle powieści.

Na zdjęciu: Scena z filmu „Daleko od Moskwy". Tatiana rozmawia z Beridze.

Pytanie: Kto napisał powieść pt. „Daleko od Moskwy"?

Odpowiedź:

Handel przed sezonem jesienno-zimowym

O „modelach" – na które nikt nie reflektuje

Na sezon jesienno - zimowy drobna wytwórczość wojewódzwa rzeszowskiego powinna była przygotować stosowne asortymenty odzieży i obuwia W okresie tym, również w magazynach oddziału wojewódzkiego „Spólnoty Pracy" w Przemyślu, jako spółdzielczej organizacji zbytu drobnej wytwórczości, przeprowadza się szczegółowy przegląd tego, co pozostało z sezonu wiosenno - letniego Trzeba stwierdzić, że zarówno to, co przygotowano na jesień i zimę, jak i to, co pozostało jako „niechodliwe" z sezonu wiosenno - letniego, ciągle jeszcze nie świadczy o tym, że wytwórcze spółdzielnie pracy tego okręgu rzetelnie podeszły do zagadnienia jakości produkcji.

Spółdzielnia pracy „Czerwona Zorza" w Przemyślu, która za poważne osiągnięcia w dziedzinie konfekcji otrzymała niedawno pierwsze miejsce we współzawodnictwie krajowym, uruchomiła na sezon zimowy bardzo potrzebną w zasadzie produkcję artykułów dzianych. Spółdzielnia nie uzyskała jednak pełnego kompletu maszyn potrzebnych do tego rodzaju produkcji. Te prace, które wykonywać winna maszyna, jak np. przy nogawkach, dając dzianinę elastyczną i rozciągliwą, zastąpiono zwyczajnym ręcznym obrąbkiem, którego nitka pęka przy najlżejszym naciągnięciu. Rajtuzki dziecięce, wytwarzane przez „Czerwoną Zorzę", mają stopki w zupełnie innym deseniu a nawet odcieniu, aniżeli całość.

Sztywne watowanki i „oklapnięte" garnitury

Tak poszukiwane przez robotników i przez chłopów watowanki męskie, pochodzące ze spółdzielni „Pokój" w Sanoku są niezwykle twarde, sztywne, a ich watowanie jest nierówno rozłożone. Nie dodaje im też „uroku" podszewka z kolorowego kretonu w jaskrawy, „damski" wzór.

Spory jest wybór gotowych garniturów męskich, które najstaranniej stosunkowo produkuje „Rzeszowska Rzemieślnicza Spółdzielnia Branży Odzieżowej". Od jej ubrań, pieczołowicie wykonanych i pięknie wykończonych jaskrawym kontrastem odcinają się garnitury męskie ze spółdzielni „Konfekcja" w Jarosławiu: garnitur jest miękki i „oklapnięty", gdyż brak w nim włosianki i płótna. A przecież, gdy załoga jarosławskiej spółdzielni chce, to potrafi rzucić na rynek piękną partię towaru. Wystarczy choćby oglądnąć dziecięce sztruksowe ubranka.

Produkcja nie dla konsumenta a dla planu

Niestety te ubranka, to wyjątek w dziedzinie dziecięcej garderoby. W tym kierunku ciągle jeszcze rzeszowska wytwórczość żywi błędne przekonania, że na dziecięcą konfekcję szkoda się wysilać, bo plan znacznie łatwiej jest wykonać sztukami dużymi. Brak troski o tę dziedzinę produkcji, widać aż nadto wyraźnie na konfekcji dziecięcej. Popielate ubranka chłopięce ze spółdzielni „Pokój" w Jaśle mają ciemno - granatową podszewkę, zaś dziurki są niedbale „obrzucone" jaskrawą, zieloną nitką. Spółdzielnia im. Małgorzaty Fornalskiej z Mielca usiłowała jako pierwszy gatunek, wepchnąć na rynek niefortunne ubranka chłopięce, z paskiem tak ogromnym, że mógłby śmiało być użyty na uzdę dla słonia.

Jeśli do tego dodać dochodzące do kilku tysięcy sztuk zapasy damskich płaszczy czarnych, buro - brązowych i zgniło - popielatych, które nadaremnie oczekują nabywców, to wniosek nasuwa się jeden: **ta konfekcja została wykonana nie z myślą o konsumencie, lecz z myślą o mechanicznym zrealizowaniu planu.** Wystarczy też porównać rzeszowską konfekcję z garderobą ze spółdzielni wytwórczych z Łodzi, Wrocławia i Krakowa, wykonaną starannie z barwnych tkanin, by stwierdzić, że drobna wytwórczość woj. rzeszowskiego daleko jeszcze pozostaje w tyle.

Nie bez wpływu na poziom tej konfekcji są tkaniny, które Centrala Tekstylna przydziela spółdzielcom. Ponieważ „Spólnota Pracy" obciążona milionowymi remanentami, powstałymi wskutek tego rodzaju właśnie niechodliwej produkcji, do niedawna jeszcze nie regulowała spółdzielniom rachunków na bieżąco, siłą faktu nie dysponując w każdej chwili gotówką — w Centrali Tekstylnej spółdzielnie te stawały się czymś w rodzaju klientów drugiego gatunku. W tej sytuacji sklepy sprzedające tkaniny z metra otrzymywały materiały barwne, efektowne, miłe dla oka, podczas gdy wytwórczym spółdzielniom przypadały w udziale tkaniny zdecydowanie monotonne.

Jak jest z przygotowaniem obuwia na zimę?

Okazuje się, że wskutek braku przydziału surowca w drugim i trzecim kwartale br. obuwia zimowego, poza roboczymi butami ze świńskiej skóry na gumie, wyprodukowano raczej mało. Jednakże remanenty obuwia, które pozostały z wiosenno - letniego sezonu wykazują, ile cennego surowca zmarnowano i w tej dziedzinie, produkując nie z myślą o potrzebach i wymaganiach konsumenta, lecz mechanicznie „wybijając" plan. „Spólnota Pracy" wręcz odmówiła przyjęcia 12 tysięcy par obuwia tekstylnego, wykonanego przez spółdzielnie w Rymanowie, Kołaczycach i Krośnie, gdyż okazało się, że fason tego obuwia jest zdecydowanie brzydki, jego surowiec ciężki, zaś cena niewiele różniąca się od cen obuwia skórzanego. Niemniej jednak przez liberalizm nadzoru technicznego w samych spółdzielniach i przez brak kontroli w „Spólnocie Pracy", do magazynów przedostała się poważna ilość innego obuwia, które go nikt nie chciał nabywać. Spółdzielnia „Praca" w Rzeszowie dostarczyła tekstylne damskie półbuty popielate, których wierzch wykonany jest z prymitywnego workowatego surowca, a spód z przyciężkiego bukowego drzewa. Nic więc dziwnego, że z 2.904 par sprzedano tylko 17. Podobnych „modeli" dostarczyła spółdzielnia „Związkowiec" z Krosna. Tych sprzedano tylko 28 na 1.150 par. A pomyśleć, ile skórzanych spodów utopiono w białych płóciennych półbutach ze spółdzielni „Pokój" w Rymanowie. Ze 110 par, ani jedna nie znalazła nabywcy. Ile pięknego weluru — granatowego i popielatego zmarnowano na produkcję damskich drewniaków, pochodzących z rymanowskiej spółdzielni? Z tego zmarnowanego weluru można było przecież zrobić na zimę całe buciki damskie na drewnianym spodzie, takie jakie tysiącami szły w ubiegłym sezonie zimowym. Ile kruponu zmarnowano na dziecięce sandałki, wykonane przez spółdzielnię w Kołaczycach?

Brak analizy rynku — brak dobrej kontroli wykonania

Tego rodzaju sytuacja dowodzi, że między rozmaitego rodzaju instytutami wzorownictwa, których celem jest troska o estetykę i poziom drobnej wytwórczości, a związkami branżowymi woj. rzeszowskiego wciąż jeszcze istnieje droga nie do przebycia. „Spólnota Pracy" zaś ze swej strony zbyt mało sygnalizuje spółdzielniom istotne życzenia konsumentów i ich opinie o tego rodzaju nieudanej produkcji. Pokazy przygotowanych przez spółdzielnie modeli odzieży i obuwia, konfrontacja ich z wymaganiami i gustami kupujących, też mogłyby tu wiele zmienić na lepsze. Lecz pokazy takie należy przybliżyć do konsumenta, pójść z nimi do większych osiedli robotniczych, na wieś — podczas gdy dotychczas odbywają się one w Przemyślu, który stanowi wprawdzie siedzibę „Spólnoty Pracy", ale jest też położony na krańcu województwa.

Musi też zaostrzyć kontrolę aparat brakarski zarówno w samych spółdzielniach, jak i w „Spólnocie". A kontrola nie powinna iść wyłącznie w kierunku samych braków, ale również i brać pod uwagę elementarne bodaj kryteria estetyki.

„Spólnota Pracy" przez zaostrzenie własnej kontroli, przez gruntowną analizę rynku i operatywne sygnalizowanie wyników pracy drobnej wytwórczości winna pomóc jej w wypracowaniu w tej dziedzinie wiążących metod pracy, by trwająca od kilku lat kampania o podniesienie jakości artykułów, produkowanych przez drobną wytwórczość, przyniosła istotną zmianę na lepsze, a nie była przysłowiowym grochem rzucanym o ścianę.

M. BOGUSŁAWSKA

Zastosujcie to u was

Cykliniarka pomysłu: Bożka Antoniego, Tubka Franciszka, Wojtasa Mariana, Barczyka Stanisława — pracowników ZBM w Rzeszowie — posiada: silnik elektryczny 1,5 kW, wózek konstrukcji stalowej, spawanej z kątownika 50 x 50 x 7, wał strugowy stalowy z zamocowanymi nożami dł. 420 mm. Całość urządzenia waży 50 kg.

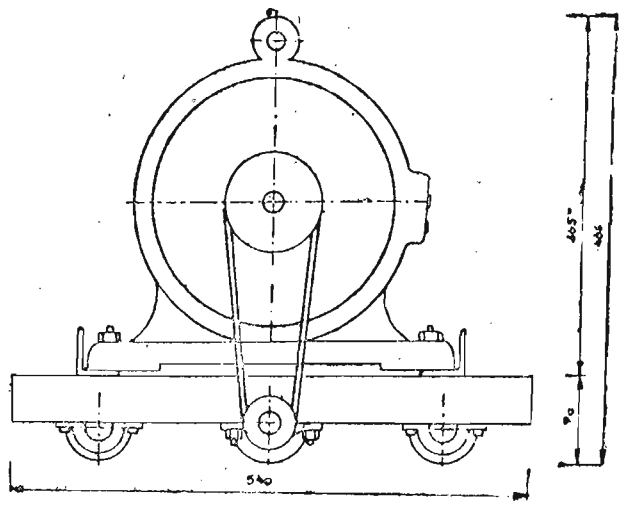

Cykliniarka zbudowana jest z trzech zasadniczych elementów, a to: z wózka, silnika elektrycznego i wałka staliwnego, zaopatrzonego w noże służące do bezpośredniego cyklinowania. Rama wózka wykonana jest z kątownika stalowego 50 x 50 x 7, przy czym poszczególne części zespawane są na styk i wzmocnione dwoma kątownikami, na których spoczywa silnik. Do ramy przyspawane są łapki podtrzymujące łożyska panewkowe kół prowadzących, umieszczonych na osiach stalowych o przekroju 25 mm. Wał zdzierny przytwierdzony jest do ramy przy pomocy ruchomego w osi pionowej łożyska kulkowego. Łożysko to przymocowane jest śrubami, którymi można regulować grubość strużyn. Oś wałka poruszana jest silnikiem elektrycznym przy pomocy pasa klinowego.

Silnik elektryczny przewidziany dla cykliniarki osadzony jest na dwóch środkowych kątownikach przyspawanych do ramy wózka.

Całość poruszana jest po podłodze przy pomocy dwóch uchwytów, wykonanych z rurki stalowej przekroju 25 mm i przyspawanych do ramy wózka.

Cykliniarka wykonuje swą pracę przy pomocy silnika elektrycznego, poruszającego wał strugowy. Szybkość cyklinowania uzależniona jest od szybkości obrotów silnika, który dla opisanego urządzenia przewidziany jest na 3000 obrotów/min. oraz od gatunku materiału cyklinowanego. Cykliniarka zdolna jest wyrównać w ciągu 8 godzin pracy 140 m2 posadzki.

Wyrównana posadzka odznacza się jednolitą gładkością. Urządzenie w czasie swej pracy nie naraża posadzki na żadne uszkodzenia. Cykliniarka obsługiwana jest tylko przez jednego człowieka.

W ciągu 1 roku zdolna jest wycyklinować 42.000 m2 posadzki. Licząc 0,48 zł za 1 m2 wycyklinowanej powierzchni, otrzymamy 20.160 zł kosztów robocizny plus 10 proc. na koszty prądu oraz konserwacji sprzętu w ilości 2016 zł, co da w sumie 22.176 zł kosztów ogółem. Dla tej samej ilości m2 koszty robocizny ręcznej wyniosą 80.220 zł. Oszczędność więc w kosztach w stosunku rocznym wyniesie około 58.044 zł.

P. C.

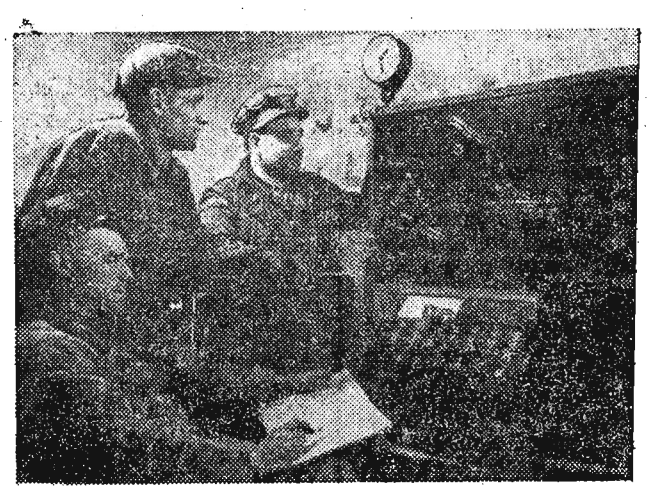

Dalsze szerokie zastosowanie nowoczesnej techniki we wszystkich procesach technologicznych wydobycia węgla, sprzyja realizacji zadań postawionych przed przemysłem węglowym na XIX Zjeździe KPZR.

Konstruktorzy radzieccy w twórczej współpracy z nowatorami skonstruowali w ciągu ostatnich lat powyżej 130.000 nowych wysokowydajnych maszyn i urządzeń górniczych.

Na zdjęciu: Podziemna dyspozytornia.

Fot — CAF

Smutna historia pewnego gęsiora

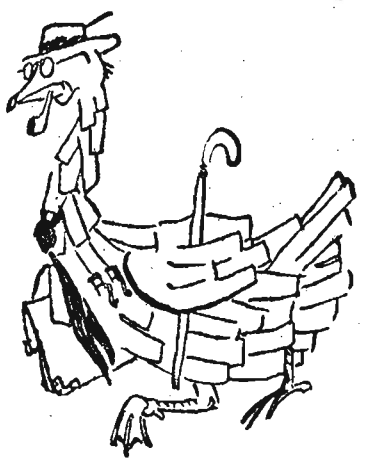

W pewnym zakładzie zdawał się być uczonym, czcigodnym, gęsior — oto taki:

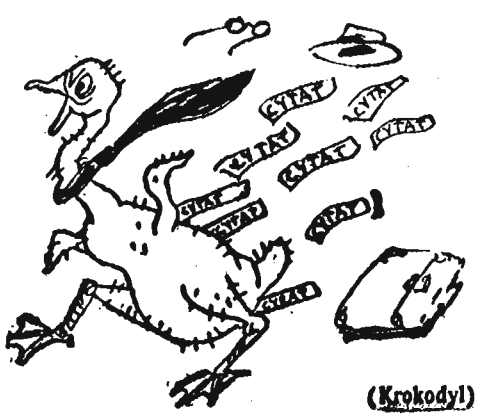

Zdarzyło się, że w zakładzie powiał świeży wiatr krytyki i uczony gęsior stał się taki:

(Krokodyl)

Upowszechniamy wiedzę rolniczą

Jesienne kiszonki

Każde gospodarstwo posiada w okresie jesiennym duże ilości odpadków pozostających po sprzęcie roślin okopowych. Są to liście buraków pastewnych i cukrowych, liście kapusty, rzepy, brukwi, ściernianka koniczyny oraz poplony. Zielonki te posiadają dużą wartość odżywczą a mimo to nie zawsze są w pełni wykorzystane. Nadmierne spasanie nie daje należytych korzyści, ale nawet szkodzi zwierzętom. Nie można również dokładnie wysuszyć zielonek podczas jesiennej pogody.

Dlatego najlepiej uczynią te spółdzielnie produkcyjne i ci chłopi gospodarujący indywidualnie, którzy zaraz po zakończeniu siewów i wykopków przystąpią do kiszenia pasz.

Do kiszenia nadają się wszystkie rośliny zielone, nie stwardniałe, zdrowe i jadalne przez zwierzęta. Jednak należy pamiętać, że rośliny zasobne w cukier kiszą się łatwo, a rośliny bogatsze w białko kiszą się trudniej. Z roślin trudno zakiszających się mamy zielonki poplonowe z roślin strączkowych, ściernianki z koniczyn i seradeli, oraz słonecznik. Z roślin tych można otrzymać doskonałą kiszonkę, jeżeli zmieszamy je po połowie z roślinami dobrze kiszącymi się jak liście buraków i kapusty, koński ząb, kukurydza, trawy z późniejszych pokosów Dobrze zakisza ją się również mokre wytłoki buraczane.

Wśród rolników utarło się przekonanie, że zakisić paszę można jedynie w kosztownych zbiornikach betonowych zwanych silosami. Tymczasem mało i średniorolny chłop nie posiadający betonowego zbiornika może uzyskać dobrą kiszonkę w ziemnych dołach względnie rowach na gruntach gliniastych. Na gruntach o wysokim poziomie wód można budować zbiorniki naziemne tzw. przymy. Zbiorniki ziemne należy umieścić w miejscu bezpiecznym od zalewu wody gruntowej i ściekowej. Ponadto winny one być tak uformowane, aby spływała z nich woda deszczowa. W celu odprowadzenia wody deszczowej i gruntowej konieczne jest wykopanie obok, rowu o odpowiednim spadzie. Wielkość dołu lub rowu ustalamy w zależności od wielkości gospodarstwa. Dla przeciętnego gospodarstwa chłopskiego o 3 sztukach dorosłego bydła wystarcza rów o głębokości półtora metra, szerokości półtora metra i długości pięć metrów. Dla spółdzielni produkcyjnych 3—4 metry sześcienne na jedną sztukę dorosłego bydła.

Zasadniczym warunkiem udania się kiszonki jest odcięcie powietrza od zakiszonej paszy. Uzyskujemy to przez silne i dokładne jej udeptanie w warstwach do 15 cm. Specjalnie starannie należy ugnieść kiszonkę w kątach zbiornika. Aby nie dopuścić powietrza od góry należy przykryć kiszoną masę warstwą ziemi grubości 40—50 cm Szpary i pęknięcia które mogą powstać, natychmiast zasypywać. Udana kiszonka ma barwę jasnozieloną lub brązowozieloną. Odznacza się ona zapachem lekko kwaskowatym — owocowym.

Zła kiszonka jest ciemna, oślizgła, o zapachu zepsutego masła. Kiszonka nadaje się do spasania po 4–6 tygodniach. Przy spasaniu kiszonki należy dawać kredę szlamowaną — na każde 20 kg kiszonki daje się dwie łyżki stołowe kredy.

Służba rolnicza rad narodowych i agronomiczna POM organizuje w miesiącu październiku w każdej spółdzielni produkcyjnej i w każdej gromadzie praktyczny kurso-pokaz kiszenia pasz.

Rolnicy winni wziąć jak najliczniejszy udział w tych pokazach.

Inż. Tadeusz Henczel
lektor UWR

KORESPONDENCI i CZYTELNICY piszą

Naczelne zadanie

Ostatnie dni przebiegają na terenie wsi pod znakiem walki o wykonanie planu obowiązkowych dostaw dla państwa.

Odstawy zboża, ziemniaków, żywca i mleka stały się czołowymi zagadnieniami w życiu wsi, a ich ważność wymaga od korespondenta poświęcenia, jeszcze więcej uwagi i wysunięcia ich na pierwszy plan w swojej pracy. Należy pilnie obserwować, jak przebiegają dostawy w każdej gminie i gromadzie, jak zorganizowana jest praca aktywu gromadzkiego, alarmować o wszelkich brakach i niedociągnięciach w akcji.

Winniśmy dać poznać społeczeństwu chłopów-patriotów, którzy dobrze rozumieją swe obowiązki wobec państwa i dobrze je wypełniają. **Pokazać ich** metody pracy na roli, **a jednocześnie** piętnować niedbałych i opieszałych czy takich, którzy dali się wziąć **na** lep wrogom namawiającym do sabotowania akcji skupu. Trzeba pokazać aktyw wiejski w pracy nad terminowymi dostawami ziemiopłodów, patrzeć czy prośby o ulgi są załatwiane szybko i sprawiedliwie, jak sprawnie pracuje aparat skupu.

Akcja obowiązkowych dostaw, spłaty podatku gruntowego przebiegają w warunkach nieustannej walki klasowej. Wróg wzmaga swój nacisk na wieś i używa wszelkich sposobów celem zahamowania dostaw. Namawia, podbechtuje i rozsiewa kłamliwe wieści o rzekomych umorzeniach zarówno dostaw jak i podatku. W demaskowaniu tej podłej i rozbijackiej roboty, w wyciąganiu na światło dzienne ciemnych machinacji, plotkarzy i intrygantów znaczna rola przypada wreszcie i jej terenowym korespondentom. Zagadnienie terminowych dostaw dla państwa to problem rozwoju naszych miast i przemysłu, całej naszej gospodarki, a więc i rozwoju wsi polskiej, sprawa ta winna stać się zatem naczelnym zadaniem naszej pracy w najbliższym okresie.

Tablica ostrzegawcza — to jeszcze nie wszystko

Jak stwierdza uchwała Prezydium Rządu w sprawie postępu w dziedzinie bezpieczeństwa i higieny pracy — „każdy zakład pracy jest obowiązany zapewnić wszystkim zatrudnionym robotnikom bezpieczne i higieniczne warunki pracy, wykluczające zagrożenie ich życiu i zdrowiu".

Jakże ten najpoważniejszy z obowiązków traktują kierownictwa rzeszowskich zakładów produkcyjnych oraz powołana w nich mocą uchwały służba BIHP? — Nie mamy w tej chwili zamiaru szukać wyczerpującej odpowiedzi na to szerokie pytanie. Przytaczając jednak kilka ostatnich korespondencji, pragniemy zwrócić uwagę na fakty, świadczące o tym, że uchwała nie wszędzie jest należycie realizowana.

Fakt ten szczególnie jaskrawo uwidacznia się na przykładzie Huty Stalowa Wola — zakładu, w którym z racji najpoważniejszych zaniedbań w dziedzinie BiHP, postęp nakazany uchwałą powinien być jak najszybszy i jak najefektywniejszy. Nie jest on takim jednak, wbrew zasadom, że walka o zdrowie i bezpieczeństwo zatrudnionych w hucie ludzi toczy się systematycznie i intensywnie. Bo chociaż nie brakuje tu ogłoszeń, tablic ostrzegawczych i plakatów propagandowych, nawołujących do ostrożności, oraz ludzi przeszkolonych na kilku kolejnych kursach BiHP — nie brakuje niestety również i wypadków przy pracy.

Dzieje się tak dlatego, że na to, aby zabezpieczyć to czy inne stanowisko robocze, nie wystarczy ostrzegawcza wywieszka, czy też wytypowanie kilku pracowników nadzoru technicznego na kurs BiHP. Trzeba tu tak samo ściślej, jak na odcinku produkcji kontroli wykonywania przez służbę BiHP powierzonych jej obowiązków, a także sprawdzenia, czy wydane przez nią zarządzenia są przestrzegane. Kontroli tej jednak brakuje w Hucie Stalowa Wola, wobec czego ani sporadycznie powstające „alarmy", ani obcinanie premii personelowi technicznemu w razie wypadku, ani inne, równie spóźnione pociągnięcia w najmniejszym stopniu nie wpływają na wzrost bezpieczeństwa zainstalowanych na oddziałach urządzeń.

Przejawów lekceważenia postulatów BiHP można by w Hucie Stalowa Wola znaleźć wiele i niejednokrotnie bardzo drastycznych, my jednak ograniczymy się do mniej jaskrawych, lecz za to najłatwiejszych do usunięcia.

Oto np. z drewnianej szopy wybudowanej przy stolarni sypią się trociny — prosto w oczy ludziom podążającym do pracy. Efekt — długie „kolejki" do okulisty zakładowego, i wiele straconych godzin pracy, nie mówiąc już o poważnym niebezpieczeństwie pożaru. Na pozór przykład to nie związany z produkcją, ale jednak powodujący duże straty w produkcji i duże szkody w zdrowiu ludzi.

Podobnie, niby błahą i daleką od produkcji jest sprawa zapewnienia odpowiednich warunków robotnikom dojeżdżającym do pracy. Zrobiono wiele w tym kierunku, ale nie do końca. Robotnicy dojeżdżający z przystanku Wołoszyny w tym roku znów stoją przed perspektywą wielogodzinnego moknięcia w zimie na śniegu i deszczu, ponieważ dyrekcja huty nie reaguje na ich prośby o wybudowanie na przystanku krytego baraku. Efekt — znowu „ogonki" w ambulatorium i liczne chorobowe absencje.

Podobne „efekty" plus niezadowolenie i rozgoryczenie załogi obserwujemy w Rzeszowskim Przedsiębiorstwie Skupu Surowców Włókienniczych i Skórzanych. Z tym, że tutaj nawet nie usiłuje się zachować pozorów troski o poprawę warunków, w jakich pracują robotnicy. Konkretnie sytuację streszcza się do stanowiska kierownictwa, które na wszystkie zażalenia i prośby ludzi odpowiada najchętniej: „co to was obchodzi?".

Mimo to robotników obchodzą bardzo wiele nie tylko ich własne niedogodności, w postaci braku bieżącej wody, nadmiaru „morowego powietrza", jakie unosi się ze źle przykrytego zbiornika, do którego ścieka woda ze świeżych skór itp., ale również jawna bezduszność i niedbalstwo kierownictwa, wyrażające się w niedopilnowaniu przeprowadzenia instalacji przewodów wodociągowych, chociaż są niezbędne agregaty, nieprzestrzeganiu zarządzenia Prez. PRN w sprawie należytego zabezpieczenia zbiornika oraz doprowadzeniu do zniszczenia pozostawionego pod gołym niebem pieca do zaprojektowanej instalacji centralnego ogrzewania.

Tak, mimo „niezachęcającego" stanowiska dyrekcji, sprawy te obchodzą robotników bardzo i niestety wyłącznie tylko ich. Szkoda natomiast, że wcale nie interesują dyrekcji, aktywu związkowego, a zwłaszcza referenta BiHP przy PSS Włók. i Skór.

Z. Kitowska
T. Wołoszyn
I. Kidacki

P o e z j a

...„Chodzę koło niej ze łzami w oku
(smutna, ach smutna przechadzka!)
sufit zacieka od pięciu roków,
trzeszczy zniszczona posadzka...
Na ścianach żółkną gałązki świerku,
mur obrósł pleśnią ciemną,
gruby kobierzec z kurzu, papierków
ściele się smętnie przede mną...

Czy to wyjątek z niewydanej ballady jakiegoś, romantycznego poety? — Nie, to tylko reminiscencje, jakie wywołał u ob. Kazimierza W. widok świetlicy gromadzkiej w Paszczynie (pow. Dębica). Jak można wnosić z tych głęboko nastrojowych strof — widok to wcale nie budujący. Przeciwnie — r u j n u j ą c y wszelkie zaufanie do tamtejszych czynników gminnych i gromadzkich, powołanych do organizacji życia kulturalno-oświatowego. Tym bardziej, że wcale nie retoryczne pytanie zawarte w słowach:

...„biedna świetlica! Któż u kaduka weźmie tu miotłę do ręki?"...

pozostaje wciąż bez odpowiedzi.

wg. koresp. W. K.—mn.

Monopol i kultura

Gminna Spółdzielnia w Radomyślu Wielkim ma już poważny dorobek w dziedzinie krzewienia kultury na wsi. Wprawdzie nie wyszedł on jeszcze poza ramy lansowania nowych metod i ich ewentualnych rezultatów, ale horoskopy co do tych ostatnich są jak najpomyślniejsze.

Tak bowiem prostym sposobem, jak „zagęszczenie" w nowootwartym sklepie z wyrobami monopolowymi stoiska z książkami(?) i stoiska z napojami wyskokowymi do jednej półki, już dziś wzbudziło wśród miejscowych obywateli ogromny zapał do czytelnictwa. To fakt, że dzięki wspomnianemu rozwiązaniu problemu „estetyki wnętrza" jedni czytają nowe wydania Orzeszkowej, a inni — etykiety na flaszkach z ekstra - wyborową — wszyscy jednak czytają.

Jak z piciem? — nie wiadomo, ale to zagadnienie, jako wykraczające (daleko, daleko!) poza sferę kultury, pozostawiamy do ewentualnego rozpatrzenia Gminnej Komisji do Walki z Alkoholizmem.

wg. koresp. T. Pluty—mn

Kawał — nie kawał...

Dowcip wszelkich anegdotek polega m. in. na złośliwym wyolbrzymianiu (często do nieprawdopodobnych rozmiarów) zjawisk obserwowanych w rzeczywistości. Tak też ma się rzecz z powiedzonkiem o kiepskim traktorzyście, którego cała edukacja miała polegać rzekomo na trzykrotnym obejściu traktora w koło...

Inaczej natomiast przedstawia się sprawa z kiepskim kierownikiem GOM w Radomyślu, który wstawiony w miejsce owego traktorzysty, odebrałby anegdocie cały dowcip wraz z wszelkimi cechami nieprawdopodobieństwa.

Bowiem ob. Seweryn Gołąb nie poprzestając na trzykrotnym obejściu powierzonych jego opiece maszyn, obchodzi je nadal i to o ile możności z daleka.

Co uwidacznia się m. in. w opłakanym stanie GOM-owskiego sprzętu, który nieoliwiony i niezabezpieczony przed wpływami atmosferycznymi, jak się to mówi — „rozłazi się", przy czym nierzadko po cudzych podwórkach.

Niemniej jednak ewentualne twierdzenie, że ob. Gołąb źle się obchodzi z gomowskim sprzętem byłoby pozbawione uzasadnienia, ponieważ wszyscy mieszkańcy gminy Radomyśl, a nawet sam sekretarz KP w Tarnobrzegu poświadczą, że ob. Gołąb unika jakiejkolwiek styczności z maszynami.

Do tego stopnia, że w razie potrzeby oczyszczenia lub wyregulowania którejś z nich (przykład siewniki do żyta dla spółdzielni produkcyjnej w Żabnie), trzeba wzywać mechanika z odległego o 30 km POM-u w Wielowsi, który rzecz jasna nie fatyguje się bezinteresownie.

Oczywiście, że troska o swój odcinek pracy jest i ob. kierownikowi odpowiednio wynagradzana. Za zapobiegliwość, ostrożność, kwalifikacje oraz... nader bliskie pokrewieństwo z przewodniczącym Prezydium GRN w Radomyślu — Wincentym Gołąbem ob. Seweryn Gołąb otrzymuje 800 zł. miesięcznych poborów...

Wg. koresp. F. K. — mn.

Końcówki w złotówki

— „Grunt to zbieranie kapitału" — powiada ob E. Drzałowa, kasjerka z dębickich Zakładów Przem. Gumowego i jak powiada tak robi.

Słuszność jej postępowania można by jednakże poddać w

wątpliwość, co też skwapliwie czynią członkowie załogi, każdego miesiąca „kiwani" przy wypłacie na tzw. „końcówkach".

Bo chociaż wywody ob. kasjerki, że „za tych parę groszy nikt nic nie kupi, natomiast za parę setek uzbieranych przez nią przy każdej wypłacie —już coś" nie są pozbawione logiki, (a za to poparte konkretnym przykładem z r. 1951, kiedy to przy wymianie pieniędzy ob. Drzałowa drogą kilkunastozłotowych i do dziś nie zwróconych robotnikom p o ż y c z e k „wyrównała" manko kasowe na sumę 3 tys. złotych) — to jednak zdołały przekonać zaledwie członków rady zakładowej.

Wobec czego ci z zapałem zbierają kapitał, potrącając z uposażeń robotników po kilka złotych na gazety, których ci, nie otrzymują.

Wg. koresp. B. Z., W. C. K. T. i in. — mn

Opór bez tarcia

Drobny, acz niezbędny remont w tartaku nr 17 w Niwiskach (pow. Kolbuszowa) przeprowadzono jeszcze w lipcu br., lecz mimo to do dzisiaj zakład nie przystąpił do produkcji. W związku z tym zarówno jego robotnicy, chwilowo (ładna mi chwila!) pozbawieni zarobku, jak i ludzie oczekujący przydziału tarcicy do remontu swych budynków gospodarskich uważają ten fakt za dziwny i niewłaściwy oraz twierdzą, że ktoś niewątpliwie jest winien oporom w kwestii uruchomienia tartaku.

Wciąż jeszcze jednak nie ustalono, kto. Albowiem znając zapobiegliwość kierownika tartaku z Niwisk, energię „nad"kierownika z Kolbuszowej, operatywność Zarządu Wielobranżowego w Mielcu, któremu tartak podlega oraz przychylność dla sprawy instytucji zwanej Dozorem Kotłów w Krakowie, która na każdą kolejną prośbę o zbadanie wyremontowanego kotła odpowiada uprzejmie: „dobrze, zawiadomimy inżyniera" — nie jest to rzeczą łatwą.

Prawdopodobnie całkowitą odpowiedzialność za nieuzasadniony postój tartaku trzeba będzie złożyć na barki osób, które ten tartak wybudowały. — Gdyby go bowiem postawiono w Krakowie, a nie w jakichś tam Niwiskach, z pewnością nie byłoby dzisiaj aż takiego kłopotu ze sprowadzeniem fachowca do zbadania kotła.

Wg. koresp. — mn.

Niezrozumiałe

Zakupieniu w Brzozowie bochenka chleba od dawna już towarzyszą znaczne trudności wynikające ze zbyt małej ilości wspomnianego artykułu, oraz zbyt wielkiej ilości osób pragnących go otrzymać poza kolejką. Nie pochodzi to z braku mąki, nie. O ile jednak przez długi czas społeczeństwo Brzozowa znosiło tę trudność w atmosferze pełnego zrozumienia i rezygnacji, o tyle od bez mała dwóch lat rezygnacja ustąpiła miejsca ożywczej nadziei, że może wreszcie kiedyś brzozowskie piekarnie zaczną produkować tyle chleba, ile go rzeczywiście potrzeba.

Co zaś do zrozumienia, to niestety również przestało ono być chwalebną cechą obywatelskiej postawy brzozowianina.

Rzeczywiście trudno zrozumieć dlaczego kierownictwo PSS wciąż jeszcze nie może się zdobyć na decyzję odremontowania przyznanego mu na ten cel budynku, oraz zainstalowania tam otrzymanych dwa lata temu nowoczesnych maszyn piekarniczych.

Wg koresp. **M. Góreckiego—mn.**

A kto to?

Kto to jest dr Hitter?

Zanim odpowiemy na to pytanie, musimy zaznaczyć, że byłoby wielkim nietaktem za-

dać je komukolwiek w gminie Radomyśl Wielki, w której nawet dzieci wiedzą, że ob dr Hitler jest weterynarzem gminnym obowiązanym do niesienia natychmiastowej pomocy w wypadku zachorowania inwentarza żywego.

Wiedzą o tym wszyscy, z wyjątkiem pana doktora, czym tłumaczyć należy fakt, że odmówił on pomocy, gdy u ob Ptaka z gromady Dulcza Wielka, nagle zachorowały świnie.

Do wiadomości zainteresowanych czytelników i czynników (Prez. PRN w Mielcu) podamy jeszcze, że w owym feralnym dniu (w którym ob. Ptakowi padła maciora, 10 prosiąt i 2 bekony) był bardzo dobry obiad u znajomego w Żdziarcu i nic dziwnego, że uczestniczący w nim ob. Hitter zastrzegł, że „pójdzie do Ptaka, jak mu się będzie chciało" — i nie poszedł.

A zatem wytłumaczyliśmy dokładnie, kim jest „doktor" Hitter.

wg koresp. T. Pluty — mn

K R Y T Y K A   P O M O G Ł A

W notatce pt. „Chrońmy zabytki sztuki", poruszyliśmy sprawę niszczejącego w Przemyślu budynku z końca XV w. o ciekawej architekturze.

W odpowiedzi Wojewódzki Konserwator Zabytków informuje nas, że po dokonaniu drobnych poprawek obiekt ten zostanie dostosowany dla potrzeb szkoły muzycznej, której otwarcia już dawno domaga się społeczeństwo Przemyśla. Obecnie czynione są starania w Ministerstwie Kultury i Sztuki o przydział na ten cel odpowiednich kredytów.

• • •

Zarząd Okręgowy Radiofonizacji Kraju w Rzeszowie, odpowiadając na notatkę w rubryce „Z naszych korespondencji", zawiadamia, że zarzuty co do radiowęzła w Dębicy były słuszne. Milczenie radiowęzła spowodowane było złą konserwacją linii radiowęzła w Dębicy, za co udzielono upomnień monterom. Remont instalacji w wymienionych w notatce miejscowościach przeprowadzony został do 15. IX br. i — nowe, obecnie milczące dotychczas głośniki grają.

• • •

Sprawą złej pracy sklepowego GS w Jamnicy (pow. Tarnobrzeg) zainteresował się Wojewódzki Inspektorat PIH w Rzeszowie, który po przeprowadzeniu dochodzeń stwierdził, że zarzuty zawarte w notatce korespondenta były słuszne.

Sklepowy ob. Peterek został zwolniony z pracy i obecnie poprawiło się zarówno zaopatrzenie sklepu jak i jego warunki sanitarne.

• • •

Oddział Eksploatacyjny PKP w Rzeszowie, odpowiadając na notatkę „Koń by się uśmiał", umieszczoną w numerze 200 naszego dziennika — zawiadamia, że pracownik stacji Tarnów, za wysłanie wagonu do stacji Dębica bez wyładowania przesyłki w Tarnowie, został ukarany.

(lt)

Na cześć Rewolucji Październikowej

Zespół pracowniczy Oddziału Wojewódzkiego Narodowego Banku Polskiego w Rzeszowie dla uczczenia 36 rocznicy Rewolucji Październikowej m. in. postanowił: zaopiekować się świetlicami na terenie gminy Błażowa i Trzebownisko, udzielić pomocy dwom spółdzielniom produkcyjnym na terenie naszego województwa w uporządkowaniu spraw finansowych oraz członkowie artystycznego zespołu świetlicowego przy Oddziale Wojewódzkim NBP dadzą dwa występy artystyczne w Błażowej i Trzebownisku.

Pracownicy Oddziału Woj. NBP wzywają zespoły pracownicze oddziałów terenowych NBP i GK: do podejmowania podobnych zobowiązań.

(bel.)

PIATEK

23 PAŹDZIERNIKA

RZESZÓW

Dyżur nocny: Apteka Społeczna nr. 2, ul Grunwaldzka 3.

Apteka Społeczna nr 4, ul Dąbrowskiego 56, tel 10-34

Pogotowie Ratunkowe: ul Obrońców Stalingradu 29, tel 09

Straż Pożarna: ul. Mickiewicza 10, tel. 08.

TEATR

PAŃSTWOWY TEATR ZIEMI RZESZOWSKIEJ: „Domek z kart", sztuka w 3 aktach Emila Zegadłowicza — początek o godz. 19-tej.

WYSTAWY

MUZEUM OKRĘGOWE W RZESZOWIE: Rynek 6 — „Wystawa z okazji Miesiąca Pogłębienia Przyjaźni Polsko-Radzieckiej" — czynna w godzinach od 10—15-tej.

Muzeum

MUZEUM W ŁAŃCUCIE: czynne od godz. 9—15-tej.

KINA

FESTIWAL FILMÓW RADZIECKICH od 10 X do 8 XI b. r.

APOLLO (ul Wł Hibnera): — „Nierozłączni przyjaciele" — godz. 16, 18 i 20.

PRZODOWNIK (ul. Pstrowskiego) — „Świniarka i pastuch" (prod. radzieckiej) — godz. 17 i 19.

Film radziecki — szermierzem pokoju postępu i umiłowania ojczyzny

Doroczne Festiwale Filmów Radzieckich stały się trwałym i cennym dorobkiem życia kulturalnego Polski Ludowej — dzieła kinematografii radzieckiej najlepiej ukazują nam życie kraju, którego przysład i pomoc pomagają nam budować zręby ustroju socjalistycznego — Festiwal tegoroczny — obchodzony w ramach Miesiąca Pogłębienia Przyjaźni Polsko-Radzieckiej — trwa od 10. X. do 8 XI. br. i posiada znaczenie szczególnie doniosłe.

Twórcy filmu radzieckiego pracują nad filmami mającymi na celu szerzenie idei postępu, miłości kraju ojczystego, połączonej z głębokim uczuciem braterstwa z ludami innych krajów, umiłowania pokoju i gotowości walki o ten pokój.

Rola jaką spełnia kinematografia radziecka w dziedzinie idei filmu artystycznego, fabularnego jak i dokumentalnego pretenduje do zaszczytnego tytułu przodującej kinematografii świata, czołowego środka cywilizacyjnego i wychowawczego.

Ekran ukazuje nam perspektywę niezmierzonego kraju, oprowadza nas po ziemi, którą chcemy poznać, by pogłębić przyjaźń z jej narodami. Filmów tych napływa z ZSRR z roku na rok coraz więcej i coraz bardziej doskonałych

Urządzany corocznie wielki przegląd najnowszych filmów radzieckich ma już swoją tradycję i stał się najbardziej masową i najpopularniejszą imprezą kulturalną.

W ubiegłym roku w okresie trwania Festiwalu Filmów Radzieckich z osiągnięciami tej przodującej kinematografii zaznajomiło się przeszło 19 milionów widzów — w bieżącym roku impreza ta pomyślana jest na jeszcze większą skalę.

Na terenie naszego województwa w tegorocznym Festiwalu 6 kin miejskich festiwalowych. „Apollo" Rzeszów, „Bałtyk" Przemyśl, „Bajka" Mielec, „Pionier" Krosno, „Pokój" Sanok, „San" Nisko oraz 6 kin wiejskich stałych Markowa, Brzostek, Zagórz, Ranżów, Kołaczyce, Skolyszyn wyświetlają ze zmianą co 3 dni najwybitniejsze filmy radzieckie, których nie widzieliśmy jeszcze na naszych ekranach Większość z nich to najnowsze kolorowe filmy radzieckie opracowane w polskiej wersji mówionej.

Wśród festiwalowych filmów zobaczymy m. in. „Admirała Uszakowa" — barwny film historyczno biograficzny o życiu i czynach wielkiego dowódcy rosyjskiej floty morskiej z końca XVIII i początku XIX wieku, „Rewizora" ekranizację znakomitej komedii wielkiego klasyka Mikołaja Gogola, „Przełom" I i II s., film historyczny z dziejów walk rewolucyjnych światowego proletariatu, „Podstęp swatki" komedię muzyczną zrealizowaną na podstawie gruzińskiej opery, dalej film młodzieżowy „Nierozłączni przyjaciele", osiągnięcia radzieckiej sztuki cyrkowej „Arenę śmiałych" oraz szereg składanych programów kolorowych, rysunkowych filmów dla młodzieży i dzieci — najlepszych filmów dokumentalnych oraz teatralnych inscenizacji w oryginalnej wersji.

Obok filmów festiwalowych w tym okresie we wszystkich kinach miejskich, wiejskich i ruchomych odbędzie się przegląd dotychczasowego dorobku kinematografii radzieckiej.

Oglądane systematycznie filmy, o dziejach Rewolucji Październikowej i o życiu Kraju Rad omawiane później w szkole, świetlicy czy na kursach będą ciekawą i pouczającą lekcją historii.

Dlatego warto zawczasu zaznajomić się z ich tematyką, z programem ich wyświetlania, aby filmy te móc należycie wykorzystać.

Tadeusz Hrycuniak
Dyr. Okr. Zarz. Kin

Wojskowy Zespół Pieśni i Tańca wśród mieszkańców osiedla WSK

W poniedziałek dnia 19-go października o godz. 18 tej. w sali Domu Kultury WSK Wojskowy Krakowski Zespół Pieśni i Tańca urządził dla mieszkańców osiedla bezpłatnie wieczór o programie składanym. O tym jak ogromną popularnością cieszył się występ zespołu świadczy fakt tak licznego przybycia mieszkańców, że gdyby sala była dwukrotnie większa — jeszcze wszyscy nie mieliby miejsc siedzących. Na program złożyły się pieśni wojskowe i ludowe, polskie, radzieckie, czeskie i innych narodów. Nie zabrakło murzyńskiej pieśni rewolucyjnej „Missisipi". Oprócz tego tańce ludowe, deklamacje solowe i zespołowe oraz polskie i radzieckie melodie ludowe wykonane na akordeonie uprzyjemniły wieczór mieszkańcom osiedla.

Na zakończenie w imieniu dyrekcji WSK podziękował przewodniczący Rady Zakładowej tow. Jakubowski za uprzyjemnienie wieczoru mieszkańcom osiedla, ze strony zespołu kierownik podziękował za serdeczne przyjęcie, życząc WSK dalszego rozwoju i przekraczania planów i zobowiązań produkcyjnych dla dobra naszej Ludowej Ojczyzny.

Irena Burzawa

Nowe kalendarze

Wydawnictwo kalendarzy przygotowuje na rok 1954 nowe ciekawe kalendarze — Kalendarz Robotniczy i Poradnik Rolnika.

Kalendarz Robotniczy — zawierał będzie wiadomości o politycznym, społecznym i gospodarczym życiu naszego kraju i innych krajów. Znajdziemy w nim wiadomości z historii Polski i rozwoju ruchu robotniczego w kraju i na całym świecie. Będzie w nim również zarys geograficzny kraju i świata, wiadomości z życia ludzi Związku Radzieckiego, krajów demokracji ludowej i krajów kapitalistycznych oraz wiele cennych materiałów z różnych dziedzin, które niewątpliwie pomogą nam w pracy. Przez swą bogatą treść kalendarz stanie się nie tylko poradnikiem ale i przyjacielem robotnika, pracownika umysłowego i ucznia.

Nowy kalendarz, Poradnik Rolnika, który ukaże się w 1954 r., to mała encyklopedia rolnicza dla chłopów, pracowników POM-ów, GOM-ów, PGR-ów i GS-ów. Poradnik Rolnika szeroko mówi o racjonalnej uprawie ziemi, hodowli itp. Oprócz tych wiadomości rolniczych wiele miejsca w kalendarzu poświęcone zostanie zagadnieniom polityki krajowej zagranicznej, przemysłowi itp.

Urzędy pocztowe, listonosze, kolporterzy, w zakładach pracy i szkołach oraz wszystkie placówki KPP „Ruch" przyjmować będą zamówienia na Kalendarz Robotniczy do dnia 15 listopada br., a urzędy i placówki pocztowe przyjmują zgłoszenia na Poradnik Rolnika.

Mieczysław Marciak

...na dworcu PKP w Rzeszowie w drugim okienku (na prawo) przy sprzedaży biletów kolejowych nie zawsze wydaje się resztę?

Emil Dziobak
koresp.

Aktyw Frontu Narodowego w Rzeszowie omawia aktualne zagadnienia

Ostatnio odbyło się w Rzeszowie zebranie aktywu Frontu Narodowego, zorganizowane przez Miejski Komitet Frontu Narodowego, na którym zostały omówione zagadnienia związane ze stosunkami państwa i kościoła w Polsce. Aktywiści Frontu Narodowego Rzeszowa z radością powitali decyzję rządu w sprawie unormowania stosunków między państwem i kościołem, postanawiając równocześnie zorganizować zebrania masowe ludności dla omówienia tego zagadnienia. W zebraniu wziął udział wiceprzewodniczący Wojewódzkiego Komitetu Frontu Narodowego ob. Łojkowski.

Podobne zebrania organizować będą Obwodowe Komitety Frontu Narodowego Rzeszowa i przyłączonych dzielnic do dnia 31 bm.

F. S.

To nie żart, to nie bajka...

Nie lada cierpliwość i zdrowie musi mieć podróżny wyjeżdżający z dworca rzeszowskiego, ewentualnie przyjeżdżający tu, musi być przy tym dobrym sportowcem.

Dlaczego — zdziwi się może czytelnik, ale ten tylko, który nie wyjeżdżał nigdy ze stacji rzeszowskiej. Zdarzyć się jednak może w każdej chwili, że i Ty Czytelniku wybierzesz się kiedyś w podróż i wtedy przekonasz się sam o słuszności powyższych uwag. Ale wolimy Cię Czytelniku poinformować:

Przychodzisz na stację. Kasy biletowe zamknięte. Pasażerowie tłoczą się. Wreszcie otwiera się jedna z nich. Nieliczni tylko podróżni wykupić mogą bilety. Przy kasie ścisk, kłótnie i płacz Odważniejszy pasażer idzie do odpowiednich czynników kolejowych, by pozwolili otworzyć jeszcze jedną kasę biletową. Interwencja odnosi skutek. Otwierają się jeszcze dwa okienka. Kasjerzy jedni uprzejmie inni mniej uprzejmie obsługują podróżnych Z weselszymi już minami ustawiają się pasażerowie w kolejki przed kasami I naprawdę szczęśliwi są ci, którym udało się zatrzymać przed dwoma pierwszymi po prawej stronie, którzy nie zawędrowali przed kasę trzecią. Bo tu, w tej kasie właśnie bywają bardzo często niespodzianki...

Np. prosisz bilet szkolny do Krosna. Otrzymujesz o złotówkę droższy do Iwonicza. Dopłacasz więc tę złotówkę, za co otrzymujesz przyjemny uśmiech od kasjera, któremu nie chciało się wypisać biletu Albo prosisz bilet do Żabna k Tarnowa, a otrzymujesz do Padwi (pow. Mielec) Zdziwiony zwracasz go kasjerowi, ale ten uprzejmie komunikuje ci, że jedna jest cena biletu do Żabna i Padwi, że z powodzeniem możesz jechać do Żabna na ten właśnie bilet.

Zdyszany wpadasz do wagonu, lokujesz się i śpisz sobie słodko Budzi Cię konduktor Okazujesz mu bilet a tu słyszysz... — Obywatelu co wyprawiacie — gdzie Rzym, a gdzie Krym? Jedziecie w przeciwnym kierunku. Wysiąść musicie na najbliższym przystanku i zawracać. A w wagonie śmiech. Podróżni śmieją się z Ciebie, że wsiadłeś do innego pociągu. Przeklinając w duchu kasjera jedziesz w obranym kierunku, wytłumaczywszy konduktorowi, że nie pomyliłeś się.

Wracasz do Rzeszowa Wydaje Ci się, że nie spotka Cię już żadna przykra historia. Wysiadasz. Przy zeskakiwaniu ze schodów wagonu zwichnąłeś nogę. Jaka szkoda, że nie jesteś sportowcem, bo może szczęśliwie pokonałbyś odległość prawie metrową dzielącą schody od ziemi).

Masz już dość podróży. Złorzeczysz w imieniu kilku tysięcy podróżnych przyjeżdżających do Rzeszowa pracownikom DOKP w Krakowie, którzy nie zajęli się sprawą zrobienia podwyższeń między torami, ułatwiających wysiadanie z pociągu, a które zapobiegłyby nieszczęśliwym wypadkom mającym miejsce, zwłaszcza w zimie.

Znalazłeś się przy wyjściu i doczekać się nie możesz kiedy wreszcie wydostaniesz się ze stacji. Przed Tobą tłumy ludzi. Przyjechały bowiem w tym czasie pociągi z Dębicy, Jasła i Przemyśla. Ludzie czekają przy wyjściu gdyż otwarta jest tylko jedna bramka. Inne pozamykane. Po półgodzinnym niemal czekaniu wydostajesz się wreszcie do miasta. Wracasz z podróży do domu chory Do pracy nie idziesz Z powodu niedbalstwa władz kolejowych jak również niektórych pracowników PKP w Rzeszowie rosną Ci zaległości w pracy.

Ucierpisz nie tylko Ty, który później musisz je nadrabiać, ale również zakład pracy, który planów nie wykona, ale także odbiorcy, którzy w terminie nie zostaną zaopatrzeni w artykuły produkowane przez Ciebie.

Jak reagują na skutki swojego niedbalstwa pracownicy PKP w Rzeszowie, jak również władze kolejowe na stacji Rzeszów? — Zapytasz — lekceważą nadal swoje obowiązki — odpowie Ci każdy podróżny.

(bel)

(164)

ILIA EHRENBURG **DZIEWIĄTA FALA**

TŁUMACZYŁA: GABRIELA DAUKSZA-KLONOWSKA

Pinaud znów głośno wysiąkał nos i powiedział:

— Mimo wszystko przypuszczam, że europejska armia, w której skład wejdą dywizje niemieckie, to najlepsze wyjście.

Bedier rozumiał, że także powinien coś powiedzieć. Ale łatwo tu popełnić błąd, sprawa jest skomplikowana, trzeba być bardzo ostrożnym i Bedier podniósł kieliszek:

— Nie jesteśmy ludźmi wojskowymi, nie możemy decydować o sprawach związanych z dowództwem. Ale żyją w nas uczucia i marzenia. Podczas wojny walczyłem przeciwko Niemcom. Właśnie dlatego jestem szczególnie rad, że mogę spędzić kilka niezapomnianych godzin w towarzystwie pana Schirckego. Głęboko mnie wzruszyły jego słowa o nastrojach, panujących wśród Niemców. Proponuję wypić za naszych wczorajszych przeciwników i jutrzejszych sprzymierzeńców.

* * *

...Schircke został w Paryżu: rozmaici ludzie chcieli się z nim widzieć: deputowani, wojskowi, dziennikarze, Agencja „Transoc" ogłosiła, że Schircke dał jej wyłączne prawo na swoje pamiętniki. Gawędząc z dziennikarzem z „Aurore", Schircke powiedział: „W armii niemieckiej były zbrodnicze elementy, lecz teraz wszyscy widzą, że nie można walczyć z czerwonymi w białych rękawiczkach". W „Humanite" zjawił się artykuł, poświęcony Schirckemu: przypominano tu o jego działalności w Paryżu w przeddzień wojny, wymieniano Berthy'ego, Pinauda, gestapo.

Artykuł kończył się słowami: „Naród francuski nigdy nie pogodzi się z myślą, że faszyści, kaci z Majdanka i Oświęcimia, przyjeżdżają swobodnie do Paryża i prowadzi się z nimi rozmowy jak z dyplomatami. Precz z Francji, Schircke!". Przeczytawszy ten artykuł Schircke uśmiechnął się: sam bym z przyjemnością wyjechał z tego przeklętego kraju. A komunistów jest tu zbyt wielu: w swoim czasie nie pracowaliśmy dobrze. Zbytecznie mówią o gestapo, wcale tam nie pracowałem, ale widzę, że gestapowcy to byli gamonie...

Miał wolny wieczór, więc poszedł na koncert. Grano Bacha Lubił muzykę surową i poważną, podobną do sklepień gotyckiego kościoła; kiedy jej słuchał, przestawał wspominać, denerwować się.

Podczas przerwy stał w foyer. Podszedł do niego dziennikarz. Schircke ocknął się nie od razu, ale wróciwszy do równowagi, zaczął odpowiadać na pytania. Mówił głośno i ludzie zatrzymywali się w przejściu.

— Pan sobie nie może wyobrazić, czym była wojna w Rosji Czerwoni szczuli na nas dzieci...

Do Schirckego podeszła piękna, wysoka kobieta. Twarz znajoma, pomyślał, pewnie spotkałem ją w którymś z salonów... Kobieta spytała go:

— Pan major Schircke?

Uśmiechnął się uprzejmie: przypomniał sobie teraz, kim jest ta dama.

— Jestem szczęśliwy, że znów panią widzę, pani Berthy

Mado pamiętała Schirckego To on mówił, że Francja tam się pasie, gdzie się ją przywiąże. Szkoda, że go nie było tutaj w sierpniu 41 roku...

Surowo popatrzyła na Schirckego. Otoczył ich tłum ciekawych Mado powiedziała:

— Pan mówi, że zabijał pan dzieci rosyjskie? A oto ma pan od francuskiej kobiety...

Uderzyła Schirckego w twarz. Policjant, który wszędzie towarzyszył Schirckemu, podbiegł do niej. Mado wyprowadzono Dokoła panował gwar. Schircke stał, przycisnąwszy rękę do policzka. Potem rozległ się dzwonek, publiczność wróciła na salę. Donosiły się stamtąd uroczyste dźwięki muzyki, ale Schircke już nie słyszał, wciąż przyciskał rękę do policzka.

Wrócił policjant:

— Spisuję się protokół... Wezwałem auto — musi pan teraz odpocząć...

Schircke odpowiedział cicho:

— Tak, muszę teraz odpocząć. (C.d.n)

Ogłoszenia drobne

Nauka

TRZYMIESIĘCZNA korespondencyjna nowoczesna nauka księgowości. Łódź 1, skrytka 163. K. 283

Różne

POMOC domowa potrzebna zaraz. Warunki bardzo dobre. Zgłoszenia: Stalinogród, Stawowa 17, m. 1 „Jolanta". K. 296

Lokale

ZAMIENIĘ 2 pokoje z kuchnią, Rzeszów, na podobne Kraków. — Oferty: Biuro Ogłoszeń Rzeszów, Plac Stalina 1. G. 938

ZAMIENIĘ pokój superkomfort, używalność kuchni w Krakowie na mieszkanie 1—2 pokoje komfort Rzeszów. Oferty Biuro Ogłoszeń Rzeszów, Plac Stalina 1. G. 937

Zguby

WÓJCIK Eugeniusz zgubił leg. służbową Nr. 94/51 wystawioną przez M. H. D. Rzeszów. G. 932

Nowiny Rzeszowskie wydaje RSW „Prasa". Redaguje — kolegium redakcyjne. Redakcja — Rzeszów ul. Plac Stalina 1 I p. Telefony: redaktor naczelny — 10-75, sekretarz odpow. 16.00, dział gospodarczy, rolny — 16-03, partyjny, kulturalny, miejski, sekretariat — 13-98. Dział korespondentów — 15-54, Redakcja nocna — 10-17, 18-36, — Redaktor naczelny przyjmuje codziennie od godz. 10—12 Oddziały: Nowiny Przemyskie — Przemyśl, ul. Mickiewicza 3, tel. 350. Nowiny Podkarpackie — Krosno, ul. Nowotki 6, tel. 229. — Delegatura RSW „Prasa" — Rzeszów, ul. Plac Stalina 1 II p. — tel 18-56, dział ogłoszeń — 18-52. PPK „Ruch" telefon 18-80. — Prenumerata zakładowa 3.50 zł., poczt 5 zł., kwartalna 15 zł, półroczna 30 zł., roczna 60 zł., komis 30 gr — Prenumeratę przyjmują najbliższe placówki „Ruch", urzędy pocztowe oraz listonosze wiejscy i miejscy. — Druk. Rzeszowskie Zakłady Graficzne Rzeszów, ul. Władysława Kniewskiego 2. Form. 63x46 gazet.

S-4-11216