DZIŚ 6 STRON Wyd. A, Cena 20 gr

NOWINY RZESZOWSKIE

PROLETARIUSZE WSZYSTKICH KRAJÓW ŁĄCZCIE SIĘ!

ORGAN KW POLSKIEJ ZJEDNOCZONEJ PARTII ROBOTNICZEJ

Nr 124 (1852) — Rzeszów, czwartek 26 maja 1955 r.

Amatorskie zespoły teatralne

W czterech miastach: Krakowie, Toruniu, Białymstoku i Szczecinie odbyły się centralne eliminacje amatorskich zespołów teatralnych: studenckich, szkolnych, wiejskich i robotniczych.

Na zdjęciu: Fragment sztuki J. Jurandota pt. „Takie czasy" w wykonaniu zespołu Powiatowego Domu Kultury w Puławach.

CAF — fot. Izralewicz.

Listy do Komitetu Centralnego PZPR

Społeczeństwo wyraża swe pełne poparcie dla polityki umacniania siły i niepodległości Polski Ludowej

WARSZAWA (PAP). W dziesiątkach listów, nadsyłanych do Komitetu Centralnego PZPR, społeczeństwo naszego kraju wyraża swe pełne poparcie dla konsekwentnie realizowanej przez partię polityki umacniania niepodległości i siły Polski Ludowej oraz zapewnia, że nie będzie szczędzić wysiłku w pracy nad dalszym rozwojem gospodarczym i kulturalnym ojczyzny. Gorąco witają ludzie pracy uchwały Konferencji Warszawskiej, które wzmocniły w narodzie polskim poczucie pewności jutra i przyczyniły się do dalszego zacieśnienia jedności państw obozu pokoju.

Stwierdzając, że tzw. polityka „z pozycji siły", będąca głównym atutem w propagandzie imperialistów anglo-amerykańskich, poniosła w wyniku Konferencji Warszawskiej całkowite bankructwo, uczestnicy Powiatowego Zjazdu Zjednoczonego Stronnictwa Ludowego w Biskupcu piszą m. in.:

„Rok 1939 już nigdy się nie powtórzy. Pokojowa i mądra polityka Związku Radzieckiego, Chin Ludowych i krajów demokracji ludowej odnosi coraz większe sukcesy, zwyciężyć musi zasada pokojowego rozwiązania wszelkich spornych problemów. Konferencja Warszawska i jej uchwały spotkały się z poparciem całego naszego narodu, a tym samym i podstawowych mas chłopskich.

Zdajemy sobie sprawę — piszą dalej w swym liście chłopi — że zbyt mały jest jeszcze wkład naszego rolnictwa w umacnianie gospodarki kraju. Wyniki naszej pracy nie są jeszcze takie, jakich słusznie oczekują partia i cała klasa robotnicza. Nie zawiedziemy jednak zaufania — dostarczać będziemy więcej zboża, mleka i mięsa".

Kaszubi, członkowie ZSL z powiatu Puck w woj. gdańskim zapewniają KC PZPR, że stojąc na straży polskiego Wybrzeża, walczyć będą z każdym wrogiem wewnętrznym i zewnętrznym, zagrażającym pokojowej pracy narodu polskiego.

Rozszerzać sieć punktów usługowych na wsi

„Sprawozdanie z realizacji planu sieci punktów usługowych w miesiącu styczniu 1955 r. Spółdzielnia Pracy Branży Skórzanej w Jaśle przesyła negatywne".

„Stosownie do pisma waszego z dnia 10. XI. 1954 r. znak SO/244/54 przedkładamy meldunek negatywny o realizacji planu sieci punktów usługowych".

„Zawiadamiamy, że w m-cu styczniu nasza spółdzielnia nie uruchomiła żadnego nowego punktu usługowego".

Pism takich jest o wiele więcej. Wybrano z nich kilka na chybił trafił. A przecież uchwała Rady Ministrów nr 581 z dnia 19 sierpnia 1954 roku mówi o konieczności znacznego rozwoju sieci usług, o zbliżeniu jej do mas pracujących. Warto i trzeba się więc zastanowić: dlaczego te sprawozdania są tak często negatywne, jakie są tego powody?

Dochodzą często sygnały o zupełnym braku zainteresowania się sprawą punktów usługowych w radach narodowych. Prezydia GRN — szczególnie w pow. gorlickim nie troszczą się zupełnie nawet o takie sprawy jak pomieszczenia dla różnych punktów usługowych.

A prezydia PRN... Nie szukając daleko — w samym Rzeszowie. KGW z Siedlisk chce założyć punkt krawiecki. Załatwiona sprawa maszyn, materiałów, zamówień, pracowników, znaleziono lokal... Cóż — kiedy w PPRN nie ma takiego, kto zdecydowałby się na definitywne przydzielenie pomieszczenia, które obecnie służy... jako zakonspirowana knajpa. Chyba punkt usługowy krawiecki jest potrzebniejszy niż ten drugi — co prawda również „usługowy"?

A więc jest jedna przyczyna wciąż jeszcze niedostatecznego — oczywiście w stosunku do potrzeb — rozwoju sieci punktów usługowych — brak lokali.

Zdarza się równie niemal często, że albo punktu w ogóle nie warto zakładać z powodu „braku" materiałów, albo też punkt już założony — nie pracuje z tego samego powodu. Dotyczy to głównie szewskich punktów usługowych. Mają miejsce takie wypadki np. w pow. przemyskim. Czyżby zabrakło skór? Nie — widocznie GS i PZGS zapominają o tym, że zaopatrywanie szewskich punktów usługowych w materiały jest ich zadaniem.

A więc jest druga przyczyna — „brak" materiału.

Bywa i inaczej — jak świadczą o tym liczne sygnały, zwłaszcza z powiatów radymnańskiego i jarosławskiego. Materiały są, ludzie, maszyny itd. a mimo to punkty usługowe nie pracują z braku zamówień. Dzieje się tak dlatego, że np. w Surochowie czy w Laszkach, gdzie znajdują się punkty krawieckie pracuje również wielu pokątnych krawców. Ponieważ nie płacą oni podatków (co czyni spółdzielnia) mogą więc brać taniej za wykonywaną pracę, choć jej lepiej nie wykonują.

A więc trzecia przyczyna — w jednej miejscowości — spółdzielczy punkt usługowy i nie zarejestrowani rzemieślnicy prowadzący indywidualne warsztaty, skutkiem czego najczęściej punkt staje się „bezrobotny", a zatem niepotrzebny.

Jakie tu jest wyjście?

Trzeba przy tym zaznaczyć, że bywa i tak, jak np. w Czerminie i Gawłuszowicach (pow. Mielec) — PGRN nie dysponuje żadnym odpowiednim lokalem, a właściciele domów nie chcą wynajmować pomieszczeń. Rada jest jedna, tak w pierwszym („konkurencji") jak i w drugim wypadku: niekoniecznie nastawiać się na rozwój spółdzielczych punktów usługowych ale i na prywatne, rzemieślnicze warsztaty. Tam, gdzie z jakichkolwiek przyczyn nie można założyć punktu spółdzielczego — Gromadzka Rada Narodowa winna udzielać poparcia i pomocy rzemieślnikom niezrzeszonym — krawcom, szewcom, stolarzom, kowalom, ślusarzom, kołodziejom i in., oczywiście nie dopuszczając do łamania praworządności, do okradania państwa — czyli wykonywania zawodu bez płacenia z tego tytułu podatku, tak jak to ma miejsce właśnie w Laszkach czy Surochowie.

Ale tam, gdzie nie ma ani indywidualnego ani spółdzielczego punktu — tam trzeba pomóc w uruchomieniu jakiegokolwiek. Bez przewlekań i biurokracji, czyli nie tak jak poniżej:

„Chcąc zatrudnić w/w pracowników napotykamy trudności w uzyskaniu dla nich wymaganego procentu inwalidztwa, na co aktyw spółdzielni zwraca wielką uwagę. Punkt ten (usługowy szewski w Medyni Głogowskiej) mógłby być uruchomiony, gdyby zarząd WZSP polecił zatrudnić szewców nie inwalidów. Inwalidów szewców na naszym terenie brak".

Oto wyjątek z pisma Spółdzielni Inwalidów „Zgoda" w Łańcucie do Wojewódzkiego Związku Spółdzielni Pracy z dnia 24 marca br. Punkt szewski w Medyni Głogowskiej jest potrzebny, lokal jest, pracownicy są — słowem — jest wszystko prócz najważniejszego — prócz inwalidów.

Jeżeli z powodu tego braku inwalidów (nie ma czego żałować) punktu usługowego nie może założyć Spółdzielnia „Zgoda" — to może to zrobić inna np. wielobranżowa... ale niechże zrobi! Upływa już miesiąc, ludzie czekają, a pismo również — na załatwienie.

Rozwój sieci punktów usługowych na wsi to nie slogan, nie hasło bez pokrycia. Chłop musi mieć gdzie zrobić ubranie, czy buty, podkuć konia, naprawić wóz. Robił to co prawda i dotychczas, choć nieraz z wielkim nakładem czasu i kosztów. Idzie o to, by mu to wszystko ułatwić, by nie musiał czekać kilkanaście dni na wykonanie jakiejś drobnej naprawy, chodzić po kilkanaście kilometrów i to często na próżno. Osiągnąć to można przez jak najszerszy rozwój sieci punktów. W związku z tym staje poważne zadanie nie tylko przed spółdzielniami pracy, ale i przed radami narodowymi — wyszukiwać odpowiednie lokale, starać się o ludzi, materiały i z braku możliwości założenia spółdzielni usługowej, ułatwiać indywidualnym rzemieślnikom otwieranie warsztatów.

W okresie przedwyborczym wielu chłopów domagało się założenia w ich gromadzie punktu usługowego — Rada Narodowa winna o tym pamiętać i realizować w miarę możności te słuszne żądania ludności wiejskiej.

Maszyna pomaga człowiekowi

Praca w Zakładach Rybnych w Gdyni i Gdańsku jest całkowicie zautomatyzowana.

Na zdjęciu: Gotowe puszki z konserwami przenosi transporter do magazynu. Transporter obsługują: Renata Zimna i Halina Serafin.

CAF — fot. Ukiejewski.

Dzień naszego województwa

* * *

Przygotowania do II KPE w rzeszowskiej WSK

B. Kapustka złożył 181 wniosków racjonalizatorskich

Przodującym wnioskodawcą w WSK Rzeszów jest między innymi tow. Bolesław KAPUSTKA z działu głównego technologa, który złożył do dnia 23 maja br. 181 takich wniosków. Do przodujących wydziałów należą wydziały technic ne, których robotnicy złożyli 287 wniosków, wydział kier. Ciska — złożono tu 162 wnioski i wydział kier. Hereckiego — posiadający 130 wniosków złożonych przez pracowników.

II Konferencja Partyjno-Ekonomiczna rzeszowskiej WSK odbędzie się z końcem czerwca br. i celem jej będzie podsumowanie dotychczasowych sukcesów i wytyczenie nowych dróg walki o obniżkę kosztów własnych produkcji.

B. G.

Milion litrów mleka więcej

(i) Zjednoczenie Przemysłu Mleczarskiego w Rzeszowie skupiło w I kwartale br. o milion litrów mleka więcej niż w I kwartale roku ubiegłego. Nie pozostało to bez wpływu na produkcję, która również wzrosła, choć jest jeszcze niedostateczna, by w pełni zaopatrzyć rynek w nabiał.

Przedsiębiorstwo to wykonało plan zaopatrzenia rynku w podstawowy artykuł — mleko w 105 proc., a w mleko butelkowane — 189,2 proc., mleko w proszku — 128,8 procent i twaróg — w 155,2 proc.

W porównaniu z I kwartałem ub. roku w tym samym okresie roku bieżącego rzucono na rynek województwa o 6.3 proc. mleka w konwiach więcej, a 80,3 proc. mleka butelkowanego, masła o 93 proc., serów twardych o 123 proc., topionych o 87 proc. i twarogu o 36 proc. więcej.

Z kraju w kilku wierszach

LUBLIN

W dniach 22—24 bm. obradował w Lublinie VIII Krajowy Zjazd Stowarzyszenia Naukowo-Technicznego Inżynierów i Techników Komunikacji. W zjeździe wzięło udział ponad 200 delegatów oddziałów stowarzyszenia z całego kraju.

* * *

KRAKÓW

We wtorek 24 bm. rozpoczęto betonowanie pierwszych fundamentów pod budynek główny, nowej, wielkiej elektrowni powstającej w Skawinie pod Krakowem.

* * *

WARSZAWA

24 bm. w Pałacu Staszica w Warszawie rozpoczęła się 3-dniowa konferencja naukowa, w której biorą udział członkowie Komitetu Filozoficznego Polskiej Akademii Nauk oraz grupa uczonych z Niemieckiej Republiki Demokratycznej.

* * *

POZNAŃ

W Poznańskich Zakładach Nawozów Fosforowych w Lubaniu trwają przygotowania do rozpoczęcia budowy urządzeń, które produkować będą nowy nawóz — tzw. termofosfat.

* * *

CZĘSTOCHOWA

W rejonie Poraja k. Częstochowy oddana została do normalnej eksploatacji kruszarnia rudy żelaznej. Pierwszy transport 6 wagonów rozkruszonej rudy skierowany został do huty „Bobrek".

* * *

WROCŁAW

Na zakończenie dni kultury i nauki we Wrocławiu, 23 bm. obradowało tam Prezydium Polskiej Akademii Nauk wspólnie z Wrocławskim Towarzystwem Naukowym.

(PAP)

W pełni trwają przygotowania do sianokosów

(i) Jak wykazują przygotowania, tegoroczna kampania sianokosów zostanie lepiej zorganizowana aniżeli w roku ubiegłym. Przygotowania do tej akcji w naszym województwie są już prawie na ukończeniu. Wszystkie tereny nadające się do wykosów zostały ujęte w plan. Zgodnie więc z planem chłopi indywidualni wykoszą 120 tys. ha łąk, spółdzielnie produkcyjne 4.952 ha z czego 2.205 ha łąk spółdzielcy skoszą przy pomocy maszyn pomowskich, resztę zaś siana zbiorą przy pomocy własnych kosiarek i kos. Poważną ilość łąk, bo 13.755 ha postanowiły skosić PGR.

Według danych na 20 bm. wszystkie niemal pomowskie kosiarki zostały wyremontowane. W remoncie i do wyremontowania pozostało jeszcze 21 kosiarek. Również i GOM przygotowały do siana kosów kosiarki, grabiarki, i przetrząsacze. Dość wcześnie pomyślano także o stojakach potrzebnych do suszenia siana. W tym celu przygotowano 7 tys. m³ żerdzi. Szkoda tylko, że nie przyspieszono zwózki żerdzi z lasu, gdzie znajduje się ich jeszcze sporo.

Jeżeli z remontem maszyn dość dobrze poradziły sobie POM to jednak nie dołożyły one starań, by zawrzeć odpowiednią ilość umów ze spółdzielniami produkcyjnymi. Do tej pory plan zawierania umów na okres sianokosów wykonały POM w 74 proc. Dotyczy to również i GOM naszego województwa, które wykonały zaledwie 45 proc. umów z chłopami na prace przy sianokosach.

W przygotowaniach do tegorocznej akcji zwrócono także większą aniżeli w latach ubiegłych uwagę na wykorzystanie łąk leżących jeszcze odłogiem, zwłaszcza w terenach podkarpackich. Do wykosu przeznaczono tu 15 tys. ha łąk.

Już teraz organizowane są w naszym województwie ekipy kośne zwłaszcza w takich powiatach jak Mielec, Rzeszów, Kolbuszowa i Dębica, które odczuwają brak paszy. Dla ekip Zjednoczenie PGR Sanok w swoim rejonie przeznaczyło 700 ha łąk do wykosu. Dla jednego uczestnika ekipy wypadnie średnio 3 ha łąk do skoszenia. Zjednoczenie to zarezerwowało także 300 ha łąk dla Zjednoczenia PGR Przemyśl oraz dla Centralnego Zarządu PGR Warszawa, rezerwując przezornie również dla siebie wiele hektarów łąk do wykosu.

Zachodzi jednak obawa czy PGR rzeczywiście będą w stanie przeprowadzić sprawnie sianokosy na tak olbrzymich obszarach zaplanowanych łąk. Doświadczenia z lat ubiegłych wykazały, że PGR naszego województwa nigdy jeszcze nie wykonały nakreślonego dla siebie planu sianokosów. I dlatego należałoby zastanowić się już dziś czy PGR nie powinny zrezygnować z części łąk na korzyść ekip kośnych.

Przed radami narodowymi i PGR stoi poważne zadanie — przygotować pomieszczenia dla ekip kośnych jak również zapewnić im wyżywienie i środki transportu.

Z okazji „Dni Oświaty Książki i Prasy"

„Nowiny Rzeszowskie" wspólnie z Wojewódzką Radą Związków Zawodowych i Domem Książki

organizują w niedzielę 29 bm.

wielki festyn

p. n.

„Majówka w Czudcu"

Oprócz kiermaszu książki na imprezę złożą się występy 50-osobowego Zespołu Pieśni i Tańca Woj. Komendy „SP", oraz Zespołu Tanecznego WDK, popisy gimnastyczne KS „Stal", pokazy łucznicze KS „Sparta", rozgrywki koszykówki oraz wiele innych niespodzianek.

Dalsze szczegóły podamy w kolejnych numerach naszej gazety

Przed Festiwalem Młodzieży w Warszawie

(p) Wzmożony wysiłek produkcyjny młodzieży powiatu przemyskiego jest najlepszym dowodem, że zrozumiała ona żywą i pełną treść haseł Festiwalu. Z podjętych przez młodzież tego powiatu 208 zobowiązań produkcyjnych, kulturalnych i sportowych, 117 produkcyjnych zostało już zrealizowanych. Wykonanie tych zobowiązań przyniosło około 30.000 zł oszczędności.

Zetempowcy z TOREK wybudowali zbiornik na wodę przy remizie strażackiej zaoszczędzając 1.500 zł oraz naprawili 500-metrowy odcinek drogi, co przyniosło 2.000 zł oszczędności. Młodzież POŻDZIACZA przepracowała 30 roboczo-dniówek w spółdzielni produkcyjnej.

Młodzież wiejska powiatu przemyskiego masowo stanęła do prac przy oczyszczaniu zagród, sadzeniu drzewek, naprawie dróg oraz zaprowadzaniu estetycznego wyglądu w miejscach pracy i zamieszkania. Brygada traktorowa z PGR ŁODZINKA przepracowała 9 dniówek przy naprawie gromadzkiej drogi. Chłopcy i dziewczęta z BABIC zasadzili żywopłot w rynku długości 400 metrów.

Festiwalowe współzawodnictwo obejmuje coraz szersze kręgi młodzieży powiatu przemyskiego.

Dziś mecz piłkarski

W dniu dzisiejszym na stadionie przy ul. Langiewicza rozegrane zostanie towarzyskie spotkanie piłkarskie między II-ligowym zespołem CWKS Kraków a rzeszowską Gwardią. Początek spotkania o godz. 17.

Dziś w numerze:

MICHAŁ KOKOWSKI — Siła prawdy

* * *

JAN KWILOSZ — Poziom szkolenia partyjnego zależy w dużej mierze od kierownictwa

* * *

CZESŁAW MORAWETZ — Nowoczesnego poszukiwacza złóż naftowych musi cechować wielokierunkowa i głęboka wiedza

* * *

„SIMONA" — powieść

Poziom szkolenia partyjnego zależy w dużej mierze od kierownictwa

III Plenum KC wskazało na konieczność doskonalenia metod pracy partyjnej, umocnienia więzi partii z masami, co wymaga nieustannej troski o wzrost poziomu politycznego i ideologicznego wszystkich członków naszej partii.

Ostatnia uchwała Sekretariatu KC w sprawie zmniejszenia ilości zajęć na kursach masowego szkolenia partyjnego wprowadziła szereg zmian organizacyjnych, których celem jest walka o wyższy poziom zajęć, lepsza praca z wykładowcami i słuchaczami oraz wzmocnienie dyscypliny pracy kursów.

Wprowadzenie w życie tej uchwały wymaga wzmocnienia kierownictwa przez wszystkie instancje i organizacje partyjne masowym szkoleniem, aby jeszcze w tym roku wykorzystać wytyczne uchwały do wzmocnienia i ulepszenia pracy kursów przed i w trakcie ich zakończenia oraz w okresie przygotowania nowego roku szkoleniowego.

Po zapoznaniu aktywu frontu ideologicznego, wszystkich kierowników seminariów, wykładowców i słuchaczy z uchwałami III Plenum, na terenie województwa rzeszowskiego zorganizowano szereg narad wojewódzkich, powiatowych i międzypowiatowych spotkań ze słuchaczami na temat ulepszenia szkolenia partyjnego w terenie. Na podstawie dyskusji i oddolnej krytyki wypłynęło wiele wniosków, uwag, które zmusiły nas do szukania nowych form pracy, a przede wszystkim usprawnienia pracy z wykładowcami, lepszej i bardziej twórczej pomocy kursom terenowym, przez **wszystkich pracowników aparatu partyjnego, aktyw partyjny, a przede wszystkim usprawnienia pracy z** wykładowcami, lepszej i bardziej twórczej pomocy kursom terenowym, przez wszystkich pracowników **aparatu** partyjnego, aktyw partyjny, **a przede wszystkim członków instancji partyjnych.**

Dotychczasowe formy pracy z kierownikami powiatowych seminariów ograniczały się do przerabiania zagadnień uwzględnionych wyłącznie w tematyce poszczególnych form. Jeśli w początkowym okresie było to słuszne, ze względu na pewne słabe strony i brak dostatecznego wyrobienia polityczno-ideologicznego kierowników seminariów, to obecnie kiedy aktyw nasz wyrósł, ideologicznie, system ten nie wpływa dostatecznie na podniesienie jego poziomu.

Wprawdzie już od początku roku szkoleniowego wprowadzane były dodatkowe tematy związane z bieżącymi zadaniami pracy partyjnej, dniówka obrachunkowa, statuty spółdzielni produkcyjnych i inne, to jednak w stopniu niedostatecznym. Seminaria ograniczały się raczej do wąskiego zapoznania z tematem programowym, często nie wychodzącym poza obręb broszury szkoleniowej.

Wymogi i potrzeby kierowników seminariów znacznie wzrosły w tym okresie, sami wysunęli żądania przerabiania z nimi tematów światopoglądowych, problemów ekonomicznych, sytuacji międzynarodowej, zadań gospodarczych i innych. Wprowadzenie tych dodatkowych tematów do seminarium wywołało ciekawą i interesującą dyskusję.

Ale najważniejszym problemem w przygotowaniu aktywu szkoleniowego są seminaria powiatowe, które bezpośrednio przygotowują wykładowców do pracy z szeregowymi członkami partii, z organizacją partyjną.

W powiatowych seminariach dotychczas nie ma większego postępu i zmian na lepsze. Nadal pracuje się z wykładowcami starymi formami, mimo wielu krytycznych uwag wykładowców wysuwanych na naradach.

Są jednak pewne próby zmierzające do poprawy sytuacji.

Np. w Gorlicach przygotowuje się dla wykładowców odczyty związane z potrzebami terenu, na tematy budowy i rozwoju spółdzielczości produkcyjnej, walki o obniżkę kosztów własnych, a prawie we wszystkich powiatach organizowane są pogadanki na tematy światopoglądowe. Niektóre powiaty urządzają konsultacje dla grup słabszych, więcej wskazuje się na konieczność wiązania teorii z praktyką, ale wciąż praca ta jest płytka i ograniczona.

Komitety powiatowe wciąż niedostatecznie śledzą przebieg zajęć na kursach, nie widzą zasadniczej strony szkolenia, jaką jest treść i poziom. Wynika to ze słabego interesowania się szkoleniem przez instancje powiatowe, braku wiązania sprawy szkolenia z każdą formą pracy partyjnej i obarczanie tymi zagadnieniami wyłącznie instruktora KP odpowiedzialnego za szkolenie.

Z tych to właśnie przyczyn pomoc, jaką ma dać aktywista partyjny jest niedostateczna. Są takie wypadki, np. w powiatach rzeszowskim czy niżańskim, że pracownik ogranicza swą pomoc do stwierdzenia — „nie odbywa się szkolenie", albo opiera swą analizę przebiegu szkolenia na frekwencji, systematyczności wykładów, w oparciu o dziennik. Niewiele natomiast może powiedzieć o treści szkolenia, o metodach, nie mówiąc już o pomocy, jaką winien udzielić wykładowcom szkolenia partyjnego.

Powyższe metody „kontroli" nie dają obrazu terenu i kursu, a niejednokrotnie w oparciu wyłącznie o dziennik zajęć wprowadzają w błąd instancje partyjne.

Jakkolwiek poziom zajęć szkolenia partyjnego zależy w dużej mierze od pomocy instancji partyjnej, to jednak o tym, czy będzie ono przebiegać dobrze czy źle, decyduje przede wszystkim organizacja partyjna.

Jest jednak jeszcze wiele organizacji partyjnych, które uważają szkolenie za coś oderwanego od całokształtu pracy partyjnej.

Przykładem może tu być organizacja partyjna w Budomierzu (pow. Lubaczów). Wykładowca sam boryka się z trudnościami. Wiele wysiłku kosztuje go zapewnienie frekwencji na każdym zajęciu szkoleniowym. Sekretarz nigdy nie omawia z nim przebiegu, treści szkolenia i trudności na jakie napotyka. Na zajęciu szkoleniowym nie był jeszcze ani razu, mimo że sam obowiązany jest uczęszczać i uczyć się.

Niedostatecznie również pracują nad podniesieniem poziomu szkolenia partyjnego ośrodki powiatowe, które mogą rozwinąć wiele nowych form pracy z wykładowcami, szczególnie pracę indywidualną z kadrą wykładowców. Wprawdzie ośrodki troszczą się o zabezpieczenie poziomu seminariów czy organizowanie dodatkowych konsultacji, ale w zasadzie ograniczają się tylko do tych form.

A przecież wielu z wykładowców potrzebuje pomocy w opracowaniu trudniejszych problemów, nie może samodzielnie opracować konspektów, nie umie znaleźć należytej metody prowadzenia zajęć. Nasze ośrodki mogą również organizować odczyty na tematy potrzebne dla wykładowców. Te nowe formy pracy mogłyby być przekazywane innym powiatom, które nie posiadają dotychczas powiatowych ośrodków szkolenia partyjnego.

Jan Kwilosz

Nowoczesnego poszukiwacza złóż naftowych musi cechować wielokierunkowa i głęboka wiedza

(Wywiad z prof. inż. J. Wojnarem — dyrektorem Instytutu Naftowego w Krakowie)

W związku z opublikowanymi w prasie wiadomościami o zastosowaniu radu do poszukiwań złóż ropy naftowej, przedstawiciel naszej redakcji przeprowadził rozmowę z dyrektorem Instytutu Naftowego w Krakowie prof. inż. J. Wojnarem, celem uzyskania informacji na temat nowoczesnych metod pracy stosowanych przez pracowników tego instytutu.

— *Obywatelu dyrektorze, wiadomość o możliwościach użycia radu do odkrywania nowych pól naftowych wzbudziła zrozumiałe zainteresowanie czytelników. Sądzę, że z niemniejszym zainteresowaniem przeczytaliby coś więcej o metodach pracy jakimi posługują się nasi naftowcy przy poszukiwaniach złóż ropy naftowej. Spotkałem się np. z takim pytaniem: czy szukając ropy naftowej koniecznie trzeba przeprowadzać badania w głębi ziemi, czy też można się dowiedzieć o jej istnieniu na podstawie badań przeprowadzonych na powierzchni ziemi.*

— Jeżeli chodzi o badania za pomocą promieniotwórczości, to w celach poszukiwawczych wykorzystuje się przede wszystkim promieniotwórczość naturalną skał wywołaną obecnością w nich nieznacznych ilości pierwiastków promieniotwórczych, a m. in. także i radu. Ilość tych pierwiastków jest różna dla różnych gatunków skał i pomiar wysyłanego z nich promieniowania ułatwia identyfikację skał, co ma oczywiście duże znaczenie dla geologów. W przemyśle naftowym stosuje się badania promieniotwórczości powierzchowniowe i w otworach wiertniczych.

— *Jaki zatem jest cel tych badań?*

— Badania powierzchowniowe mają za zadanie ułatwić wyznaczenie obszarów roponośnych. Badania w odwiertach, znane pod nazwą profilowania gamma, ułatwiają rozróżnienie przewierconych skał, nawet gdy odwiert zabezpieczony jest rurami. Niezależnie od tego prowadzi się w odwiertach tzw. profilowanie neutronowe, polegające na zastosowaniu źródła neutronowego do wykrywania w skałach ropy względnie wody.

— *Czy wymienione metody umożliwiają danie pewnej odpowiedzi, gdzie znajduje się ropa naftowa?*

— Zanim odpowiem na to pytanie, chciałbym zatrzymać się chwilę na nowoczesnych metodach poszukiwawczych złóż ropy naftowej w ogóle. Trzeba zaznaczyć, że nowoczesne poszukiwania złóż ropy i gazu ziemnego prowadzone są różnymi metodami i dzielą się na kilka etapów. Etap pierwszy stanowią prace geologów naftowych, których zadaniem jest ogólne wyznaczenie terenów mogących rokować istnienie złóż ropy czy gazu. Etap drugi stanowią szczegółowe badania wyznaczonego terenu przy pomocy metod geofizycznych.

Wchodzą tu więc w grę badania własności magnetycznych skał znajdujących się w głębi ziemi, rozchodzenie się fal sejsmicznych, przewodnictwa elektrycznego skał. Badania te dają oczywiście dokładniejsze dane co do budowy wgłębnej skorupy ziemkiej na danym obszarze.

Ropa i gaz ziemny występują, jak wiadomo, głównie w tzw. antyklinach i w pobliżu wysadów solnych. Na podstawie właśnie badań geologicznych wyznacza się poszukiwawcze otwory wiertnicze, co stanowiło do niedawna końcowy etap prac poszukiwawczych. Ostatnio znalazły dopiero szerokie zastosowanie nowe metody ułatwiające poszukiwanie złóż naftowych i gazowych. Są to tzw. metody geoanalityczne obejmujące badania geochemiczne, geobiologiczne oraz badania promieniotwórczości skał.

— *Stosowanie tak szerokiego wachlarza badań daje chyba stuprocentową pewność odkrycia nowego złoża roponośnego. Czy istotnie tak jest?*

— Niestety, nieopracowano dotychczas metody dającej taką pewność odkrycia złoża ropy naftowej. Metody, o których wspomniałem wyżej, jak wykazały doświadczenia, ułatwiają określenie obecności złoża, dają bardziej pewne i dokładne dane co do występowania ropy, w konsekwencji przyspieszają odkrycie złóż. Zastosowanie tych metod ma poza tym duże znaczenie ekonomiczne, zmniejsza się bowiem w pewnym stopniu ryzyko kosztownych wierceń przy jednoczesnym przyspieszeniu poszukiwań drogą zmniejszania ilości otworów potrzebnych do odkrycia nowych złóż.

Opierając się na pracach geochemików radzieckich w Polsce badania w tym kierunku prowadzi Instytut Naftowy, który posiada już w tej dziedzinie szereg oryginalnych rozwiązań i pozytywnych wyników.

— *Na czym zatem polegają te metody badań?*

Metody geochemiczne polegają na wykrywaniu małej zawartości węglowodorów, względnie substancji bitumicznych w warstwach powierzchowniowych gleby, lub na stwierdzeniu zmian chemicznych wywołanych obecnością tych substancji.

Dla wykrywania tych objawów na powierzchni stosuje się specjalnie czułe metody analityczne, a m. in. elektryczny aparat wykrywający obecność mikroilości węglowodorów znajdujących się w powietrzu. Warto dodać, że aparat taki opracowany został przez Instytut Naftowy.

Inne metody geochemiczne polegają na badaniu wód powierzchniowych, które również mogą być wskaźnikami roponośności danego terenu.

Niezależnie od tego Instytut opracował szereg metod badań geochemicznych próbek skał wydobywanych z odwiertów, co również ogromnie ułatwia rozpoznanie roponośnych warstw skalnych już podczas samego wiercenia. Innym kierunkiem naszych prac są badania mikrobiologiczne.

— *Jak widzę nowoczesny poszukiwacz złóż roponośnych musi posiadać bardzo szeroką wiedzę i to nie tylko z zakresu geologii, ale botaniki, chemii czy fizyki.*

— Tak jest w istocie. Badania mikrobiologiczne wymagają np. znajomości życia różnych rodzajów bakterii. Stwierdzenie bowiem obecności bakterii pożerających węglowodory i to w warstwach podglebowych może z powodzeniem sygnalizować istnienie złóż ropy naftowej w głębi ziemi. W pracowni Instytutu wyhodowano już stokilkadziesiąt szczepów bakterii, których pożywką są węglowodory naftowe. Ciekawą rzeczą jest np. fakt pożerania przez niektóre z nich fenolu i krezolu, co oczywiście może mieć duże znaczenie dla oczyszczania wód ściekowych. Okoliczność ta może być również z powodzeniem wykorzystana dla oczyszczania wody pitnej.

— *A jak się przedstawia pomoc radziecka dla naszego przemysłu naftowego, a więc i dla Instytutu?*

— Istotnie jest to bardzo aktualne pytanie w związku z obchodzoną przez nas niedawno X rocznicą podpisania polsko-radzieckiego układu o przyjaźni, wzajemnej pomocy i współpracy.

Nasz Instytut wprowadził w Polsce szereg metod i opracowań opartych na radzieckich wzorach. Do takich metod należą — jak już wspomniałem — geochemiczne i geobiologiczne sposoby wykrywania złóż naftowych. Pierwszy nasz aparat do badań geochemicznych był właśnie zbudowany na wzór aparatu Sokołowa. Nasze opracowania biologiczne są oparte na literaturze radzieckiej. Stosowane w kopalnictwie naftowym sposoby pomiarów chyżości przepływu ropy do odwiertów i intensyfikacji wydobycia ropy naftowej ze starych złóż, tzw. metoda Kafarowa — są również zaczerpnięte z radzieckich doświadczeń.

Radzieckie metody pracy w przemyśle naftowym są dla nas wzorem i przykładem. Przemysł nasz rozporządza wieloma różnorodnymi radzieckimi urządzeniami do poszukiwań i wierceń naftowych. Wielu naszych fachowców zapoznało się z metodami pracy w przemyśle naftowym w ZSRR i przeszczepia doświadczenia radzieckie na nasz grunt.

Jesteśmy przekonani, że dzięki tej wydatnej pomocy Polska w niedługim czasie odkryje nowe wydajne złoża naftowe i stanie się krajem wielkiej nafty.

Rozmowę przeprowadził
CZESŁAW MORAWETZ

DNIA 12 MAJA NASTĄPIŁO W HELSINKACH OTWARCIE WYSTAWY „10-LECIE POLSKI LUDOWEJ"

Na zdjęciu: Zwiedzający oglądają dział ceramiki.
Fot — CAF

Zastosujcie to u Was

Urządzenie półautomatyczne do wysprzęglania szalki jednomasztowej windy budowlanej

Rys. 1 przedstawia sposób wysprzęglania szalki windy jaki stosowany był przed wprowadzeniem usprawnienia. Tego rodzaju wysprzęglanie było uciążliwe. Wymagało obsługi dwu ludzi, z których jeden musiał podnosić dźwignię (poz. 1) do góry, powodując wysprzęglanie szalki. Drugi zaś zmuszony był wychylać się poza mur budynku, gdzie chwytał za rączkę (poz. 2) i wykonywał obrót szalki (w kierunku strzałki) na strop. Tego rodzaju wysprzęglanie szalki windy nastręczało dużo kłopotu dla obsługujących, narażając ich niejednokrotnie na niebezpieczeństwo przez mocne wychylenie się poza mur.

Przed usprawnieniem

Rys. 1.

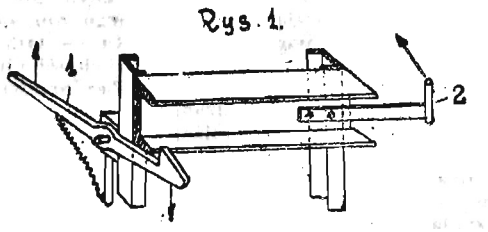

Autor projektu urządzenia półautomatycznego do wysprzęglania szalki jednomasztowej windy budowlanej — Józef Łoś z Bazy Sprzętu ZBM w Rzeszowie — trafnie rozwiązał problem zapewnienia bezpieczeństwa pracy przy wykonywaniu opisanej czynności.

Rys. 2 przedstawia urządzenie po wprowadzeniu usprawnienia. W celowniku (poz. 7) stanowiącym część składową szalki windy zamocowana została w dwóch oprawach (poz. 3) ośka (poz. 1) grubości 25 mm, do której z lewej strony jest przyspawane ucho (poz. 2). Z prawej zaś strony ośka jest rozwidlona i do niej przymocowana jest przegubowo rączka (poz. 4) do wysprzęglania przy wykonywaniu obrotu szalki. Pracownik obsługujący szalkę nie musi więc wychylać się poza mur. Szalka spoczywa na konzolce (poz. 5) w kształcie litery G. Samo wysprzęglanie i obrót następuje przez podniesienie dźwigni (poz. 4) do góry po czym ucho (poz. 2)

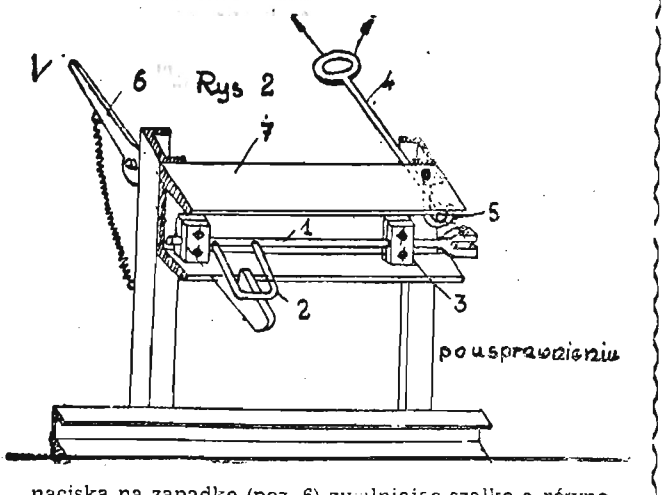

naciska na zapadkę (poz. 6) zwalniając szalkę a równocześnie umożliwiając swobodny obrót przy pomocy rączki (poz. 4). Usprawnienie to powinno znaleźć zastosowanie przy wszystkich windach tego typu, z uwagi na pełne bezpieczeństwo pracy przy tego rodzaju operacjach.

180 osób dziennie zwiedza wystawę pt. „Dawna książka"

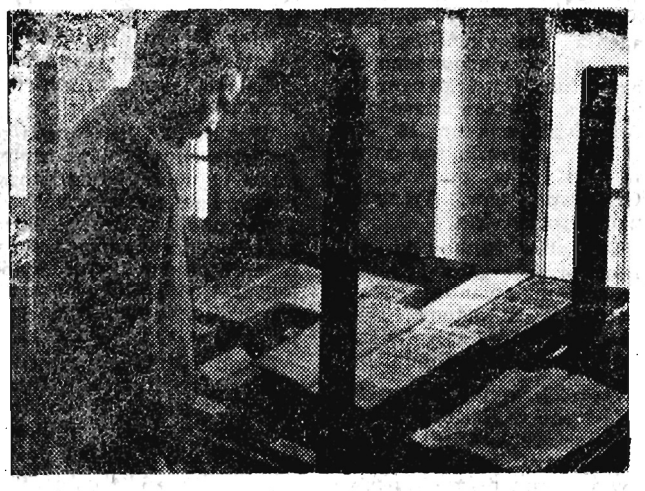

Zorganizowana w muzeum rzeszowskim wystawa „Dawnej książki" cieszy się wciąż niesłabnącą frekwencją. Od dnia jej otwarcia tj. 15 bm. wystawę zwiedziło około 914 osób, czyli przeciętnie co dzień odwiedza ją 180 osób.

Wśród zwiedzających większość stanowi młodzież ze szkół podstawowych i średnich.

Licznie również odwiedzają wystawę wycieczki młodzieży spoza Rzeszowa. Do tej pory wzięło w nich udział około 483 osoby.

Kina: w „Dniach Oświaty Książki i Prasy"

W okresie trwania „Dni Oświaty, Książki i Prasy" w wielu kinach wiejskich i miejskich odbywa się przegląd filmów popularno - oświatowych na seansach dodatkowych w godzinach uzgodnionych z miejscowymi Radami Czytelnictwa.

Przegląd ten obejmuje kina miejskie: „Przodownik" — Rzeszów, „Olimpia" — Przemyśl, „Gdynia" — Jarosław, „Stal" — Stalowa Wola, „San" — Nisko, „Bajka" — Mielec, w których wyświetlane są filmy: „Historia jednej książki", „Wyżyna Sandomierska", „Dzieło mistrza Stwosza", „W Beskidzie Śląskim", „Z dziejów malarstwa polskiego", „Rozwój człowieka", „Pieniny", „W głębinach morskich" i inne.

Filmy popularno-oświatowe wyświetlane będą również w kinach wiejskich. Kierownicy tych kin będą mieli m. in. pieczę nad organizowanymi przez Radę Czytelnictwa kiermaszami książek, odczytami, występami artystycznymi, spotkaniami z literatami itp.

W odpowiedzi „biadającym" rzeszowiankom

Już niedługo będziemy mieć nowoczesną halę targową

—Moja pani, moja pani, co ci ludzie jeszcze nie wymyślą. Po sałatę i rzodkiewkę muszę chodzić aż na plac Fornalskiego. Nogi bolą. — Skarżą się niektóre wygodne rzeszowianki, zmuszone do przedłużenia swojej wędrówki po jarzyny o dobrych... kilkadziesiąt metrów

Przeniesienie placu targowego w miejsce dawnej targowicy bydlęcej nie jest bynajmniej wymysłem „ojców miasta", lecz realizacją uchwały Miejskiej Rady Narodowej z grudnia 1953 r., wynikiem długich wnikliwych rozważań przedstawicieli społeczeństwa, którzy w pierwszym rzędzie mają na uwadze wygodę mieszkańców. — Informuje mnie przewodniczący Miejskiej Komisji Planowania Gospodarczego, ob. Szaro.

— Aby ułatwić równomierne zaopatrzenie ludności miasta w produkty ogrodnicze zorganizowano przy ul. Świerczewskiego, 3 Maja i Obrońców Stalingradu stoiska, w których można nabyć warzywa i owoce bez udawania się na rynek. Ilość tych stoisk zostanie w najbliższym czasie znacznie zwiększona.

Specjalny autobus MKS, kursujący na linii Osiedle WSK — Plac Stalina, udogodni wielu mieszkańcom dokonanie zakupów na rynku zielonym.

Rynek ten, jest skanalizowany, zaopatrzony w wodę bieżącą, posiada częściowo trwałą nawierzchnię. W najbliższym czasie przewiduje się tu wybudowanie dużej oszklonej hali targowej, o dwóch kondygnacjach, w której pomieszczą się stoiska wielu branż. Zaopatrywać one będą mieszkańców w jarzyny, owoce, nabiał, drób, a nawet świeże potrawy gotujące. Każda gospodyni pokrzepić się tu będzie mogła porcją flaczków lub parówką „prosto z wrzątku". W hali mieścić się będzie laboratorium do badania nabiału. W tych warunkach wykrycie np. zawartości wody w mleku przestanie już być niezgłębionym problemem.

— No dobrze, ale przecież można by wprowadzić wszystkie te ulepszenia na dawnym miejscu.

— W żadnym wypadku. Nie ma sensu wkładać milionowych inwestycji w wyposażenie placu, który przecież i tak przeznaczony będzie w przyszłości na inny cel.

— A cóż tam powstanie?

— Dom towarowy. Wielki dwupiętrowy, nowoczesny dom towarowy w otoczeniu handlowym bloków ze sklepami.

Centrum handlowe sąsiadować będzie z nową, reprezentacyjną dzielnicą o charakterze kulturalnym.

Na skrzyżowaniu ulic Leszczyńskiego, Szopena i Grodziska stanie Młodzieżowy Dom Kultury, wyposażony w basen pływacki, plac ćwiczeń, boisko do siatkówki. Urządzenia te złączą się w jedną całość z przystanią kajakową nad Wisłokiem.

— Za jakieś pięć lat na pewno nie poznamy naszego Rzeszowa...

— Obawa zupełnie uzasadniona, pragniemy bowiem, aby nasze miasto z każdym dniem zmieniało swoje oblicze, aby stawało się większe i piękniejsze. Do realizacji tego celu będziemy konsekwentnie dążyć.

Rozmawiała Ra

Przed powszechną akcją odszczurzania

»Derotal« i »Enka T2« skutecznymi środkami

8 czerwca rozpoczyna się akcja tępienia szczurów. Jest ona bardzo ważna zarówno ze względów zdrowotnych jak i gospodarczych. Szczur bowiem jest roznosicielem licznych i ciężkich chorób zakaźnych, jak: dżumy, cholery, duru brzusznego, itd., na które chorują i umierają rocznie miliony ludzi na całym świecie. Szczury roznoszą również choroby wśród zwierząt. Są często powodem epidemicznych pomorów świń i drobiu.

Na skutek epidemii ginie rocznie wiele zwierząt domowych. Gryzonie te są przy tym bardzo żarłoczne, koszty wyżywienia jednego tylko obliczone są na 500 do 1000 zł rocznie. Ponadto olbrzymia rozrodczość szczurów oraz duża ich ilość stanowi poważną groźbę dla zdrowia ludzkiego, oraz gospodarki.

Najskuteczniejszą formą walki ze szczurami jest powszechna akcja odszczurzania, którą przeprowadza się corocznie w Polsce i Europie. Akcja ta polega na jednorazowym wyłożeniu trutki na szczury we wszystkich obiektach jednego dnia i o jednej godzinie.

W wyniku zarządzenia Ministra Zdrowia i zarządzenia Prezydium WRN w Rzeszowie powszechna akcja odszczurzania na terenie województwa rzeszowskiego przeprowadzana będzie od 8—10 czerwca br. za pomocą trutki „Derotal" lub „Enka T2". Każdy z administratorów, użytkowników lub właścicieli nieruchomości obowiązany jest wykupić trutkę w ilości przewidzianej w zarządzeniu. I tak domy i place zabudowane w miastach na każde 100 m² powierzchni — 60 g trucizny, w placach niezabudowanych miasta na każde 200 m² powierzchni zużyć należy 2 porcje po 30 g, w lokalach handlowych, warsztatach przemysłowych itp. na każde 50 m² zajmowanego lokalu przewidziane są 2 porcje po 30 g. W gospodarstwach rolnych od 60—200 g.

Truciznę nabywać należy w następujących punktach rozdzielczych: placówkach podległych Centrali Rolniczej, Samopomocy Chłopskiej, placówkach o charakterze drogeryjnym, chemicznym itp. podległym Związkowi Spółdzielni Spożywców, oraz w sklepach MHD.

Kupujący powinni żądać potwierdzenia wykupu trucizny potrzebnego w celu przedłożenia władzom kontrolującym dla sprawdzenia wykupu odpowiedniej do zabudowanego metrażu ilości. Trutka powinna być użyta wg przepisu podanego na słoiku. Do obowiązku właścicieli i administratorów obiektów należy również odpowiednie przygotowanie terenu przed wyłożeniem trutki, a mianowicie usunięcie przed akcją wszelkich artykułów mogących stanowić pożywienie dla szczurów.

Czwartek 26 maja

RZESZÓW

Dyżur nocny: Apteka Społeczna nr. 1 ul. 3 Maja 14

Pogotowie Ratunkowe: ul. Obrońców Stalingradu 29, tel. 09

Straż Pożarna: ul. Mickiewicza 10, tel. 08

Kina

APOLLO (ul. W. Hibnera): Godziny nadziei — prod. polskiej godz. 16, 18 i 20

PRZODOWNIK (Pstrowskiego): Wiedźmy — prod. NRD godz. 17 i 19

WDK ul. (Okrzei 7) — Ołowiany chleb — prod. czechosłowackiej — godz. 17 i 19

ŁAŃCUT

ŻNICZ — Ciemna rzeka

(Uwaga — repertuar kin podajemy według informacji CWF)

MUZEUM OKRĘGOWE W

Muzeum

RZESZOWIE ul. 3 Maja 19 czynne od godz. 10—15

MUZEUM W ŁAŃCUCIE czynne od godz. 10—15

MUZEUM PRZEMYSKIE — czynne od godz. 10—15

Teatr

PAŃSTWOWY TEATR ZIEMI RZESZOWSKIEJ — „Dom kobiet" — Z. Nałkowskiej — godz. 19

WDK

WOJEWÓDZKI DOM KULTURY ZW. ZAW. ul. Okrzei 7 Krajoznawstwo na wczasach młodzieżowych — godz. 16

Radio

Program radiowy na dzień 26 maja 1955 r. (czwartek)

Program I — na fali 1322 m

Program dnia 6.55 15.25. Wiadomości 5.05 6.00 7.00 7.40 12.04 16.00 20.00 23.00.

5.10 Poranne rozmaitości rolnicze 5.30 Muzyka baletowa 5.48 Gimnastyka 6.15 Soliści w repertuarze rozrywkowym 6.33 Kalendarz radiowy 6.40 Z piosenką do pracy 7.15 Polskie melodie ludowe 7.45 Radiowy kurs języka rosyjskiego 8.05 Koncert orkiestry PR. 8.45 Pieśni chóralne 9.00 Poranny koncert symfoniczny 10.00 Koncert solistów 10.30 Piękne głosy 11.00 „Uczmy się śpiewać" 11.30 Muzyka i aktualności 12.10 Przegląd prasy stołecznej 12.15 Tańce narodów radzieckich 12.50 Audycja dla wsi 13.00 Przerwa 15.30 „Zabawy i tańce przy głośniku" 16.05 „Kolebka portów" pog. 16.15 Muzyka dla wszystkich 17.00 „Z życia Związku Radzieckiego" 17.30 Grają Jasha Heifetz — skrzypce i Artur Rubinstein — fortepian 17.55 Dawne polskie pieśni żołnierskie 18.20 Korespondencja z zagranicy 18.30 Sylwetki kompozytorów — Ryszard Strauss 19.40 Radiowa spółdzielnia satyryczna 20.30 Koncert życzeń dla wsi 21.00 Odpowiedzi Fali 49 21.12 „Ulubieni pieśniarze i piosenkarze Michele Arnand i Charles Trent 21.40 Reportaż literacki 22.00 Kronika sportowa 22.10 Z cyklu „Moje ulubione utwory" — rozmowa z baletmistrzem — Leonem Wójcikowskim.

Program II — na fali 367 m

Program dnia 5.30 13.05. Wiadomości 6.00 7.00 7.40 14.00 18.15 21.30 23.50.

Od 5.37 do 7.45 transmisja z pr. I 7.45 Przerwa 13.10 Muzyka 13.30 „Wrogowie i przyjaciele" — aud. dla kl. VI i VII 14.10 „Ogórki" słuch. w/g opow. N. Nosowa 14.30 Witold Lutosławski — 10 tańców polskich na orkiestrę kameralną 14.50 Melodie z całego świata 15.25 Koncert solistów 16.00 Koncert popołudniowy 17.00 „Serce" odc. pow. E. Amicisa 17.30 Na warszawskiej fali 18.00 Muzyka rozrywkowa 18.20 Piosenki radzieckie 18.35 Zagadka historyczna 19.00 Muzyka i aktualności 19.25 Wiersze młodzieńcze A. Mickiewicza 19.40 Das Wohltemperierte Klavier J. S. Bacha 19.55 Zagadki muzyczne 20.30 Audycja literacka 21.10 Muzyka 21.50 „Desant na Kamiennej Wyspie" odc. pow. W. Żukrowskiego i J. Przymanowskiego 22.20 Utwory skrzypcowe w wykonaniu L. Kaufmana 22.40 Z naszych sal koncertowych K. Wiłkomirski „Kantata gdańska" 23.10 Muzyka taneczna.

PZU przyszedł już pogorzelcom z pomocą

We wsi Przychojec w pow. łańcuckim, gdzie ostatnio w pożarze spłonęło kilkadziesiąt budynków, Państwowy Zakład Ubezpieczeń zakończył już prace likwidacyjne. Z dniem 23 tj. w poniedziałek zaczęto wypłacać pogorzelcom odszkodowania za budynki oraz inwentarz żywy i martwy.

Odpowiedzi redakcji

Naszemu czytelnikowi R. K. wyjaśniamy, że przeszkodą w urządzaniu wieczorków tanecznych w parku miejskim były deszcze.

Jak nas zapewniają organizatorzy, z chwilą ustalenia się pogody — zabawy będą znów organizowane.

Przed Międzynarodowym Dniem Dziecka

Tematem ostatniego plenum Zarządu Miejskiego Ligi Kobiet, które odbyło się w ub. piątek były przygotowania do obchodu Międzynarodowego Dnia Dziecka.

Na plenum zatwierdzono program dla Rzeszowa na Międzynarodowy Dzień Dziecka, który obejmował będzie wiele imprez i rozrywek dla dzieci naszego miasta. Tak więc w okresie od 26 maja do 6 czerwca br. w szkołach, przedszkolach i zakładach pracy odbędą się uroczyste akademie oraz spotkania dzieci z pracownikami rzeszowskich instytucji i zakładów pracy, przedstawienia kukiełkowe, zabawy ogrodowe organizowane przez RPZB (na przystani kajakowej) i ZBM (na Staromieściu) oraz w Domu Harcerza. Udział w nich weźmie około 3 tys. dzieci.

Loterie książkowe oraz stoiska zorganizuje w punktach zabaw Ekspozytura „Domu Książki", natomiast wystawę książek dziecięcych — Wojewódzki Dom Kultury.

To się nazywa mieć — szczęście!

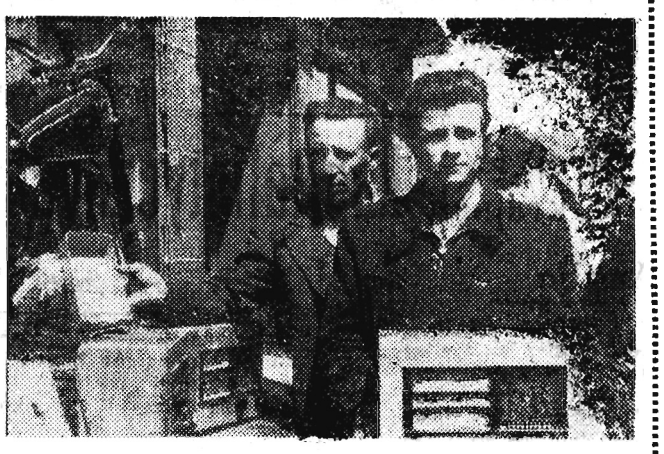

Józef Skołuba z Zarzecza pow. Przeworsk wygrał w ub. tygodniu na loterii książkowej organizowanej przez „Dom Książki" w Rzeszowie radioodbiornik.

W krótkim wywiadzie udzielonym współpracownikowi naszej redakcji opowiada, że od kilku tygodni pracuje w PGR Karczyn woj. Olsztyn, gdzie osiedlił się wraz z żoną. Przybył do naszego województwa, aby jak mówi — zachęcić swych znajomych do wyjazdu do pracy w PGR — gdzie znalazł on dobre warunki życia.

Cieszy się z tak cennej wygranej, którą powiezie z sobą do PGR, gdzie obecnie pracuje, postanawiając grać nadal na loterii książkowej.

Z sali sądowej

„Na trzeciego" jeździć nie można

Niebezpieczne dla przechodniów harce samochodów na ulicach miasta znajdują swój oddźwięk na sali rozpraw karnych.

Sąd Wojewódzki w Rzeszowie na rozprawie rewizyjnej rozpoznawał ostatnio sprawę Teodora Kaczmarka, kierowcy samochodu ciężarowego, który w r. 1954 w czasie największego nasilenia ruchu na ulicy Dąbrowskiego w Rzeszowie usiłował wyminąć jadący przed nim samochód osobowy, w chwili gdy ten samochód wymijał jadącą przed nim furmankę.

Przepisy o ruchu pojazdów mechanicznych w komunikacji lądowej wyraźnie zabraniają wymijania „na trzeciego" między zabudowaniami.

Kaczmarek w czasie tego zajścia uderzył tyłem wozu jadącą na rowerze w przeciwnym kierunku, przepisowo, tuż przy krawężniku Jadwigę German, która przy tym doznała lekkiego uszkodzenia ciała i o mało nie dostała się pod koła samochodu.

Sąd Powiatowy w Rzeszowie za ten wyczyn skazał Teodora Kaczmarka na karę siedmiu miesięcy więzienia, a Sąd Wojewódzki w Rzeszowie zatwierdził ten wyrok, nie uwzględniając rewizji oskarżonego.

Wup.

Sport - Sport - Sport - Sport

Juniorzy klasy B przed awansem

Rozgrywki mistrzowskie w piłkarskiej klasie A juniorów dobiegają końca. Podczas, gdy tegoroczny mistrz woj. rzeszowskiego przygotowywać się będzie do dalszych startów w ramach ogólnopolskiego turnieju piłkarskiego, drużyny juniorów klasy B rozpoczną mecze o awans do klasy A, do której wchodzą tym razem 4 drużyny a dwie wypadają. Tak więc przyszła klasa A liczyć będzie 16 zespołów.

W tej chwili trwają jeszcze rozgrywki mistrzowskie w poszczególnych klasach B. Niektóre powiaty wyłoniły już swych mistrzów. Znamy już 4 kandydatów, którzy walczyć będą o zaszczytny awans. Są nimi — **Sparta Tarnobrzeg, Stal Mielec, Górnik — Nafta Krosno oraz Górnik Sanok.**

Rozgrywki o wejście do klasy A toczyć się będą w 4 grupach, a mistrzowie automatycznie kwalifikują się do klasy wyższej.

W grupie krośnieńskiej grać będą: Górnik — Nafta Krosno, Górnik Sanok oraz mistrz grupy jasielskiej i gorlickiej **w grupie mieleckiej** — Stal Mielec, Sparta Tarnobrzeg, mistrz pow. Nisko i Kolbuszowa, **w grupie przemyskiej** — mistrzowie pow. jarosławskiego, przeworskiego, łańcuchowskiego i przemyskiego, i w ostatniej — **rzeszowskiej** — mistrzowie pow. rzeszowskiego, łańcuckiego i dębickiego.

Pierwsze mecze rozpoczynają się już w dniu 29 maja. W dniu tym grać będą drużyny grupy mieleckiej i krośnieńskiej.

Zawiadomienie

WOJEWÓDZKIE PRZEDSIĘBIORSTWO HURTU ARTYKUŁÓW GOSPODARSTWA DOMOWEGO „ARGED" ZARZĄD w RZESZOWIE

zawiadamia wszystkich odbiorców, **że w dniach 1. 2 i 3 czerwca 1955 r. wstrzymuje sprzedaż towarów** w magazynach podległych Hurtowni z powodu przeprowadzenia półrocznej inwentaryzacji. K-200

Pracownicy poszukiwani

WYKWALIFIKOWANEGO ŚLUSARZA — MECHANIKA **do remontu maszyn biurowych**, przyjmie od zaraz **Zjednoczenie Budownictwa Miejskiego — Stalowa Wola, ul. Podleśna.** Zakwaterowanie w hotelu robotniczym. Zgłoszenia przyjmuje Dział Personalny. K-199

Wręczenie Międzynarodowej Stalinowskiej Nagrody Pokoju B. Brechtowi

MOSKWA (PAP). W Sali Świerdłowskiej na Kremlu w Moskwie odbyło się 25 maja uroczyste wręczenie Międzynarodowej Nagrody Stalinowskiej „Za utrwalanie pokoju między narodami" wybitnemu działaczowi ruchu obrońców pokoju, poecie i dramaturgowi niemieckiemu — Bertoltowi Brechtowi.

Trzydziestolecie „Komsomolskiej Prawdy"

MOSKWA (PAP). W Sali Kolumnowej Domu Związków Zawodowych w Moskwie odbyła się 24 maja uroczysta akademia poświęcona 30 rocznicy ukazania się pierwszego numeru dziennika „Komsomolskaja Prawda" — organu KC Komsomołu.

Odznaczenie A. Korniejczuka Orderem Lenina

MOSKWA (PAP). Prezydium Rady Najwyższej ZSRR odznaczyło Aleksandra Korniejczuka Orderem Lenina za wybitne zasługi na polu rozwoju literatury radzieckiej, za aktywną działalność społeczno-polityczną i w związku z 50-rocznicą jego urodzin.

Prezydium Rady Najwyższej ZSRR

podjęło uchwałę ratyfikującą Układ Warszawski

MOSKWA (PAP). 25 maja na Kremlu odbyło się pod przewodnictwem K. J. Woroszyłowa posiedzenie Prezydium Rady Najwyższej ZSRR.

Na posiedzeniu obecni byli: przewodniczący Rady Ministrów ZSRR N. A. Bułganin, pierwszy zastępca przewodniczącego Rady Ministrów ZSRR i minister spraw zagranicznych ZSRR W. M. Mołotow, przewodniczący komisji spraw zagranicznych Rady Związku M. A. Susłow.

Prezydium Rady Najwyższej ZSRR rozpatrzyło wniosek Rady Ministrów ZSRR w sprawie ratyfikacji Układu o przyjaźni, współpracy i pomocy wzajemnej, podpisanego w Warszawie 14 maja 1955 r.

W dyskusji nad sprawą ratyfikacji Układu Warszawskiego zabierali głos członkowie Prezydium Rady Najwyższej ZSRR.

Po zakończeniu dyskusji przewodniczący Prezydium Rady Najwyższej ZSRR K. J. Woroszyłow poddał sprawę ratyfikacji Układu Warszawskiego pod głosowanie.

Prezydium Rady Najwyższej ZSRR jednomyślnie powzięło uchwałę ratyfikującą zatwierdzony przez Radę Ministrów ZSRR i zaaprobowany przez komisję spraw zagranicznych Układ o przyjaźni, współpracy i pomocy wzajemnej, zawarty między 8 państwami podpisany w Warszawie 14 maja 1955 roku.

Załoga statku „Prezydent Gottwald" przybyła do Sztokholmu

SZTOKHOLM (PAP). 25 maja o godzinie 21.15 na lotnisku Bromma pod Sztokholmem wylądował samolot linii lotniczych SAS, którym przybyli z Bangkoku członkowie załogi polskiego statku „Prezydent Gottwald".

Z lotniska członkowie załogi „Prezydenta Gottwalda" udali się do poselstwa polskiego w Sztokholmie, gdzie w serdecznej atmosferze odbyło się przyjęcie na ich cześć. Marynarze polscy udzielili licznie przybyłym przedstawicielom prasy szwedzkiej wywiadu na temat swych przeżyć w niewoli piratów czangkaiszekowskich na Taiwanie.

W czwartek 26 bm. w godzinach popołudniowych marynarze polscy mają odlecieć specjalnym samolotem Polskich Linii Lotniczych „Lot" do Gdańska.

Ambasador NRD złożył dokumenty ratyfikacyjne Układu Warszawskiego

WARSZAWA (PAP). Dnia 24 bm. ambasador nadzwyczajny i pełnomocny Niemieckiej Republiki Demokratycznej w Polskiej Rzeczypospolitej Ludowej, Stefan Heymann złożył na przechowanie rządowi PRL dokumenty ratyfikacyjne Układu o przyjaźni, współpracy i pomocy wzajemnej, podpisane dnia 14 maja br. w Warszawie.

Protokół o złożeniu dokumentów ratyfikacyjnych, dokonanym zgodnie z artykułem 10 Układu, został podpisany przez ministra spraw zagranicznych PRL Stanisława Skrzeszewskiego i ambasadora NRD Stefana Heymanna.

Zgromadzenie Państwowe Węgierskiej Republiki Ludowej ratyfikowało Układ Warszawski

BUDAPESZT (PAP). Dnia 25 maja odbyła się nadzwyczajna sesja Zgromadzenia Państwowego Węgierskiej Republiki Ludowej. Na porządku dziennym sesji stała sprawa ratyfikacji Układu Warszawskiego o przyjaźni, współpracy i pomocy wzajemnej.

Sesję otworzył przewodniczący Zgromadzenia Państwowego Sandor Ronai. Następnie minister spraw zagranicznych Janos Boldoczky w imieniu rządu węgierskiego przedstawił sesji Zgromadzenia Państwowego do rozpatrzenia projekt ustawy o ratyfikacji Układu Warszawskiego.

Referat o Konferencji Warszawskiej wygłosił przewodniczący Rady Ministrów Węgierskiej Republiki Ludowej, szef delegacji węgierskiej na Konferencję Warszawską Andras Hegedues.

Sesja Zgromadzenia Państwowego jednomyślnie ratyfikowała Układ o przyjaźni, współpracy i pomocy wzajemnej między krajami — uczestnikami Konferencji Warszawskiej. Deputowani przyjęli tę uchwałę hucznymi, długotrwałymi oklaskami.

Otwarcie Zjazdu FDJ w Erfurcie

ERFURT (PAP). Stary i piękny Erfurt jest w te dni miastem młodzieży. Z obu części kraju — z Niemieckiej Republiki Demokratycznej i z Niemiec zachodnich zjechali tu delegaci młodych patriotów na V Zjazd FDJ — Wolnej Młodzieży Niemieckiej.

Pozdrowienia dla uczestników Zjazdu, przesłał prezydent NRD Wilhelm Pieck, KC SED i premier Grotewohl.

O godzinie 10 w wielkiej hali „Thueringenhalle" delegaci na V Zjazd FDJ rozpoczęli obrady. Serdecznie powitali oni gości z zagranicy

Na obrady przybył gorąco witany pierwszy sekretarz KC SED Walter Ulbricht.

Aresztowanie szpiega amerykańskiego

WARSZAWA (PAP). Władze bezpieczeństwa publicznego aresztowały ostatnio agenta amerykańskiego ośrodka wywiadowczego we Frankfurcie nad Menem Stanisława Rutkowskiego vel Adama Barana ur. 16. XII. 1921 r., zamieszkałego do maja 1947 r. w miejscowości Grabowno pow. Trzebnica woj. wrocławskie.

Stanisław Rutkowski, ścigany przez organa MO jako notoryczny awanturnik, w obawie przed odpowiedzialnością w r. 1947 zbiegł z kraju do Niemiec zachodnich.

Ośrodek wywiadu amerykańskiego w Berlinie zachodnim skierował Rutkowskiego do tzw. „kompanii wartowniczych" przy okupacyjnych wojskach USA w Niemczech zachodnich.

Kompanie wartownicze, zorganizowane zostały z b. członków faszystowskiej „Brygady Świętokrzyskiej", którzy w czasie wojny ściśle współpracowali z okupantem hitlerowskim i likwidowali patriotów polskich. Kompanie te są uzupełniane różnego rodzaju przestępcami i awanturnikami lub osobami oszukanymi i zastraszonymi przez imperialistyczną propagandę mającą na celu niedopuszczenie do ich powrotu do kraju. Osoby te, nie znajdując pracy na obczyźnie, zmuszone były przyjąć niewolniczą służbę u amerykańskich mocodawców.

Jak wykazują zeznania aresztowanych przez organa bezpieczeństwa publicznego, agentów obcych wywiadów, kompanie wartownicze stanowią bazę rekrutacyjną dla wywiadu amerykańskiego. W typowaniu i werbowaniu agentów spośród członków kompanii wartowniczych, obok oficerów amerykańskiego wywiadu, biorą bezpośredni aktywny udział b. sanacyjni oficerowie polscy — dziś amerykańscy żołdacy dolarowi — Franciszek Sobolta, Stefan Orsetti — Piotrowski, Janusz Filipkowski, Mikołaj Karczewski i inni. To oni pchają na drogę zdrady i szpiegowskiej roboty przeciwko własnej ojczyźnie poszczególnych Polaków — ludzi złamanych, ratujących się przed głodem, oszukanych przez imperialistyczną propagandę.

Taką to drogę przeszedł i Stanisław Rutkowski w amerykańskich kompaniach wartowniczych.

W roku 1954 Rutkowski został zwerbowany jako szpieg przez wywiad amerykański i po przeszkoleniu we Frankfurcie nad Menem w zakresie prowadzenia szpiegostwa, przerzucony w lutym br. do Polski i skierowany na teren woj. wrocławskiego i opolskiego.

Mimo możliwości zerwania z antypolskim ośrodkiem wywiadowczym i powrotu do uczciwej pracy, Rutkowski przygotowywał się do wykonywania zadań otrzymanych od amerykańskich mocodawców organizowania siatki szpiegowskiej, zbierania informacji o Wojsku Polskim, potencjale obronnym i gospodarczym naszego państwa.

W czasie rewizji u aresztowanego znaleziono fałszywe dokumenty, truciznę, nóż sprężynowy oraz inny ekwipunek szpiegowski.

Aresztowany Stanisław Rutkowski w toku śledztwa przyznał się do winy i złożył wyczerpujące zeznania o swojej drodze poprzez kompanie wartownicze do ośrodka wywiadu amerykańskiego we Frankfurcie nad Menem oraz o antypolskiej działalności tegoż ośrodka.

Po zakończeniu śledztwa, Stanisław Rutkowski vel Adam Baran odpowiadać będzie przed Wojskowym Sądem Garnizonowym.

Atlantycki krawat

Kanclerz boński, Adenauer, po oficjalnym przyjęciu Niemiec zachodnich do paktu atlantyckiego otrzymał z rąk generalnego sekretarza tej organizacji, lorda Ismay'a, podarunek: krawat członków „Klubu NATO" — w kolorze granatowym z białym kompasem.

Żeby łatwiej było mu żeglować z tą atlantycką busolą po mętnych wodach wojennej polityki, na których coraz więcej raf...

Mat.

UWAGA uczestnicy IV konkursu Polskiego Komitetu Olimpijskiego

W pierwszych dniach czerwca — jak już podawaliśmy — przyjedzie do Polski czołowa drużyna piłkarska Francji Racing Club Lens, która rozegra dwa spotkania. W związku z tym spotkanie I Ligi piłkarskiej CWKS Warszawa — Garbarnia Kraków wyznaczone na 5 czerwca zostanie przełożone na inny termin.

Ze względu na to PKOL komunikuje, iż wytypowany przez uczestników konkursu wynik meczu CWKS Warszawa — Garbarnia Kraków znajdujący się w kuponie pod pozycją 2 nie będzie brany pod uwagę. Uwzględniony zostanie natomiast wynik spotkania Górnik Wałbrzych — CWKS Bydgoszcz, zamieszczony w kuponie (pozycja 11).

Strajki w krajach kapitalistycznych

Anglia

LONDYN (PAP). Trzeci dzień trwa w Wielkiej Brytanii strajk dokerów należących do Związku Ładowaczy Portowych. Jak donosi agencja Reutera, strajkiem objętych jest 6 portów — w Londynie, Hull, Liverpoolu, Birkenhead, Manchesterze i Rochesterze.

Strajkujący postanowili kontynuować strajk, dopóki władze portowe nie zgodzą się na traktowanie ich związku zawodowego na równi ze związkiem transportowców i nie przyznają mu prawa do prowadzenia rokowań w sprawie płacy i warunków pracy.

Francja

PARYŻ (PAP). Część pracowników miejskich przedsiębiorstw autobusowych w Paryżu rozpoczęła 25 bm. 24-godzinny strajk na znak protestu przeciwko odrzuceniu ich żądań podwyżki płac. We wczesnych godzinach rannych na miasto wyruszyło o 600 autobusów mniej niż zwykle.

Włochy

RZYM (PAP). 150 tysięcy robotnic zatrudnionych na plantacjach ryżu w dolinie rzeki Padu w północno-zachodnich Włoszech proklamowało 25 bm. 24-godzinny strajk, domagając się podwyżki płac.

Nowy zamach bombowy na Cyprze

LONDYN (PAP). Z Nicosii (Cypr) donoszą, że 24 bm. w kilka minut po opuszczeniu przez publiczność sali kina nastąpił tam wybuch bomby umieszczonej na balkonie w pobliżu loży, którą zwykle zajmuje gubernator Cypru. Jest to kolejny zamach bombowy, dokonany przez członków antybrytyjskiego ruchu „Enosis", domagającego się przyłączenia Cypru do Grecji.

Ze świata

RZYM. Sekretariaty Izb Pracy Livorno i Pizy — głównych miast prowincji, w których znajdują się magazyny jednej z amerykańskich baz wojskowych, opublikowały oświadczenie zawierające żądanie likwidacji tej bazy.

* * *

BERLIN. Agencja ADN donosi, że były „hauptsturmfuehrer" SS, a obecny minister boński Kraft, który niedawno wystąpił z rewizjonistycznymi roszczeniami do obszarów za Odrą i Nysą propagował 24 bm. na zebraniu faszystów i białogwardzistów wspólny cel, tj. „podbój Ukrainy".

* * *

BERLIN. Agencja ADN donosi, że wiele przedsiębiorstw przemysłowych, zainstalowanych po roku 1945 w zabudowaniach koszar i składów Wehrmachtu hitlerowskiego, będzie musiało niekiedy opuścić te pomieszczenia, które zostaną przeznaczone znowu na cele wojskowe.

* * *

NOWY JORK. W dniu 25 bm. ogłoszono w Waszyngtonie komunikat Białego Domu stwierdzający, że admirał Robert Carney ustępuje ze stanowiska szefa operacji Marynarki Wojennej USA.

* * *

NOWY JORK. Senatorowie Bridges (republikanin) i Mansfield (demokrata) złożyli projekt ustawy, przewidujący przyjęcie Hiszpanii frankistowskiej do agresywnego paktu atlantyckiego.

* * *

PEKIN. Premier Indonezji Sastroamidjojo, udający się na zaproszenie rządu ChRL do Pekinu, przybył 25 bm. do Kantonu.

* * *

BERLIN. Agencja ADN donosi, że w połowie czerwca kanclerz boński Adenauer wyjedzie do Stanów Zjednoczonych, aby przeprowadzić rozmowy z prezydentem Eisenhowerem i sekretarzem stanu Dullesem.

* * *

BERLIN. Zakłady Henschla w Kassel, związane z amerykańską United Aircraft Corporation otrzymały niedawno licencję na budowę samolotów wojskowych według modeli USA.

* * *

PARYŻ. Jak donosi prasa, trybunał wojskowy pierwszej instancji w Iranie rozpatrujący sprawę 37 grupy oficerów, skazał 14 oskarżonych na roboty przymusowe i jednego na karę więzienia.

* * *

PARYŻ. Jak donosi prasa paryska, francuskie koła rządzące są poważnie zaniepokojone wzrostem ruchu narodowo-wyzwoleńczego w Algerze. Dnia 24 bm. odbyło się pod przewodnictwem prezydenta Rene Coty posiedzenie komitetu obrony narodowej, na którym omówiono sytuację w Algerze i sposoby zwalczania powstańców.

* * *

MOSKWA. Jak donosi agencja TASS z Paryża, Ministerstwo Spraw Zagranicznych Izraela wypuściło z więzienia grupę terrorystów, którzy wzięli udział w wysadzeniu budynku poselstwa radzieckiego w Tel Avivie oraz w napadzie na poselstwo Czechosłowacji.

* * *

WIEDEŃ. Rząd austriacki przekazał w środę tekst traktatu państwowego z Austrią do rozpatrzenia izbie niższej parlamentu (Nationalrat) i odpowiedniej komisji parlamentarnej.

* * *

LONDYN. Jak donosi agencja Reutera, stosunki między rządem Ngo Dinh Diema a kierownictwem sekty feudalno-religijnej Hoa-Hao uległy dalszemu zaostrzeniu.

Jak donosi z Saigonu agencja Reutera, dnia 25 maja w Wietnamie południowym wybuchły walki między wojskami rządowymi a oddziałami zbrojnymi sekty feudalno-religijnej Hoa-Hao.

(PAP)

Meldunki sportowe

BOKSERZY POLSCY WYJECHALI NA MISTRZOSTWA EUROPY

Na bokserskie mistrzostwa Europy wyjechali do Berlina we wtorek 24 bm. w godzinach wieczornych reprezentanci Polski. Pięciu wyjechali w zapowiedzianym składzie.

WYJAZD SIDŁY I RUTA DO HELSINEK

We wtorek w godzinach rannych odleciel samolotem do Helsinek dwaj czołowi lekkoatleci polscy Sidło i Rut.

Sidło i Rut wezmą udział w wielkich międzynarodowych zawodach, które odbędą się w Helsinkach w dniu 26 maja.

POLSKA — AUSTRIA 11:5 W PIERWSZYM DNIU TURNIEJU SZABLOWEGO

25 bm. rozpoczął się w Hali Gwardii w Warszawie międzynarodowy turniej w szabli z udziałem najsilniejszych drużyn świata Węgier, Polski, Francji, Włoch, Belgii i Austrii.

Turniej zainaugurował mecz Polska — Austria, w którym zwycięstwo odnieśli szabliści polscy 11:5.

KADRA B — SPARTA GRUDZIĄDZ 3:1

W treningowym spotkaniu kadra „B" pokonała Spartę Grudziądz 3:1 (2:0). Spotkanie stało na przeciętnym poziomie. Bramki zdobyli: dla kadry Majewski 2 i Sopork, dla Sparty — Wróbel.

„WYJAZD „STRZELCÓW ŚRUTOWYCH" DO AUSTRII

Do Austrii, na międzynarodowe zawody w strzelaniu do rzutków wyjechała w środę wieczorem ekipa strzelców polskich.

TRZECIA PORAŻKA PIŁKARZY SZWAJCARSKICH W POLSCE

W ostatnim meczu piłkarskim rozegranym w czasie swego tournee po Polsce, drużyna ASC St. Johan Robotniczego Zrzeszenia Sportowego „Satus" z Bazylei spotkała się w Opolu z przodownikiem II Ligi Budowlanymi Opole. Zwyciężyli gospodarze — 7:0 (4:0).

„Nowiny Rzeszowskie"

„Nowiny Rzeszowskie" wydaje RSW „Prasa". Redaguje kolegium redakcyjne Redakcja — Rzeszów, Plac Stalina 1. Telefony: Centrala telefoniczna — 21-24, 16-03, 15-54 Redakcja nocna 10-17, 18-36 Oddziały redakcji: Przemyśl, ul Mickiewicza 3, telefon 350 — Krosno, ul Nowotki 6, tel 499 — Delegatura RSW „Prasa" — Rzeszów, Plac Stalina 1, II piętro — telefon 18-56, dział ogłoszeń — 18-52. PPK „Ruch" telefon — 18-80 Prenumerata kwart. 5 zł, kwartalna 15 zł półroczna 30 zł, roczna 60 zł Prenumeratę przyjmują najbliższe placówki PPK „Ruch", urzędy pocztowe raz listonosze wiejscy i miejscy — Druk Rzeszowskie Zakłady Graficzne — Rzeszów. S-6-2139